宇道坂・五十貫田線道路改良工事（第３工区）

上北郡七戸町字　見町　地内

数 量 計 算 書

数 量 集 計 表

レベル1 工事区分	レベル2 工種	レベル3 種別	レベル4 細別	レベル5 規格	レベル6 積算要素	単位	当初数量		変更数量		摘要
							計算数量	計上数量	計算数量	計上数量	
道路改良						式	1	1			
	道路土工					式	1	1			
		掘削工				m3	0	0			
			掘削(土砂)		バックホウ掘削積込(積込)	m3	0	0			
		路体盛土工				m3	857	860			
			路体(流用土)	4m以上	ブルドーザ敷均し締固め	m3	72	72			
			路体(運搬土)	4m以上	ブルドーザ敷均し締固め	m3	592	592			
				2.5m以上4m未満	タイヤローラ締固め	m3	81	81			
				2.5m未満	振動ローラ締固め	m3	112	112			
			土砂等運搬			m3	785	785			
			積込	ルーズ		m3	785	785			
		路床盛土工				m3	812	810			
			路床(流用土)	4m以上	ブルドーザ敷均し締固め	m3	812	812			
				2.5m以上4m未満	タイヤローラ締固め	m3	0	0			
				2.5m未満	振動ローラ締固め	m3	0	0			
			土砂等運搬			m3	278	278			
			積込	ルーズ		m3	278	278			
			購入土	山土		m3	710	710			
		歩道盛土				m3	72	70			
			歩道(流用土)	2.5m以上4m未満	タイヤローラ締固め	m3	72	72			
				1m以上2.5m未満	振動ローラ締固め	m3	0	0			
			土砂等運搬			m3	72	72			
			積込	ルーズ		m3	72	72			
		路外盛土工				m3	25	30			
			路体(運搬土)	4m以上	ブルドーザ敷均し締固め	m3	0	0			
				2.5m以上4m未満	タイヤローラ締固め	m3	22	22			
				2.5m未満	振動ローラ締固め	m3	3	3			
			土砂等運搬			m3	25	25			
			積込	ルーズ		m3	25	25			
		路肩盛土				m3	52	50			
			路肩(購入土)			m3	49	49			
			畦畔(購入土)			m3	3	3			
			購入土	山土		m3	69	69			
		法面整形工				式	1	1			
			法面整形(切土部)	粘性土		m2	16	20			
					機械による切土整形	m2	16	16			
			法面整形(盛土部)			m2	567	570			
					機械による削取り整形	m2	567	567			
	法面工					式	1	1			
		植生工				式	1	1			
			人工張芝			m2	583	583			
				ワラ芝		m2	583	583			

レベル1 工事区分	レベル2 工種	レベル3 種別	レベル4 細別	レベル5 規格	レベル6 積算要素	単位	当初数量		変更数量		摘要
							計算数量	計上数量	計算数量	計上数量	
	カルバート工					式	1	1			
		作業土工				式	1	1			
			床掘り			m3	51	50			
					バックホウ掘削積込(積込)	m3	51	51			
			埋戻し			m3	26	30			
					最大埋戻幅1m未満	m3	26	26			
		プレキャストカルバート工				式	1	1			
			プレキャストボックス	RCB-B600-H600	ボックスカルバート据付	m	11.1	11.1			
		路面復旧工				式	1	1			
			凍上抑制層	路盤用砂　t=20cm	路盤工(歩道)	m2	22	22			
			下層路盤	再生砕石 RC-40 t=20cm	路盤工(車道)	m2	22	22			
			上層路盤	再生砕石 RC-40 t=14cm	路盤工(車道)	m2	22	22			
			表層	⑤ガラス入再生密粒度As(20F) t= 6cm	アスファルト舗装工(機械)	m2	24	24			
	擁壁工					式	1	1			
		プレキャスト擁壁工				式	1	1			
			プレキャストL型擁壁	PW-H2250		m	4	4			
			プレキャストL型擁壁	PW-H2500		m	4	4			
			プレキャストL型擁壁	PW-H2750		m	4	4			
			プレキャストL型擁壁	PW-H3000		m	4	4			
	排水構造物工					式	1	1			
		作業土工				式	1	1			
			床掘り			m3	135	140			
					バックホウ掘削積込(積込)	m3	135	135			
			埋戻し			m3	77	80			
					最大埋戻幅1m以上4m未満	m3	22	22			
					最大埋戻幅1m未満	m3	55	55			
		側溝工				式	1	1			
			プレキャストU型側溝	US3-B 300A	U型側溝	m	0	0			
				US1-B-B450	U型側溝	m	8.5	8.5			
			ベンチフリューム	BF1-B 300	U型側溝	m	54.1	54.1			
				BF1-B 600	U型側溝	m	36.2	36.2			
			ベンチフリュームボックス	BFB-B 300	函渠型側溝	m	12.0	12.0			
				BFB-B 600	函渠型側溝	m	12.0	12.0			
			側溝蓋	FC3-B 300	蓋版	枚	0	0			
				FC1-B-B 450	蓋版	枚	17	17			
		集水桝工				式	1	1			
			集水桝	第 1 種	600×600×600	箇所	1	1			
				第 10 種	1000×1500×800	箇所	1	1			
			集水桝	第 11 種	1200×1200×1200	箇所	2	2			
			蓋	600×600用グレーチングT-2	蓋版	枚	1	1			
			蓋	1000×1500用グレーチングT-2	蓋版	枚	1	1			
			蓋	1200×1200用グレーチングT-2	蓋版	枚	2	2			

レベル1 工事区分	レベル2 工種	レベル3 種別	レベル4 細別	レベル5 規格	レベル6 積算要素	単位	当初数量		変更数量		摘要
							計算数量	計上数量	計算数量	計上数量	
		路面排水工				式	1	1			
			路面排水桝		B400-H410	箇所	4	4			
			歩車道境界ブロック	A種 L=0.60m	A種	m	2.4	2.4			
			硬質塩化ビニール管		VPφ150	m	4.9	4.9			
			ベンチフリューム	第 2 種	B300	m	16.8	16.8			
			土留ブロック		現場打コンクリート	個	3	3			
			接合コンクリート		現場打コンクリート	個	3	3			
			滑り止めコンクリート		現場打コンクリート	個	3	3			
			BF2-B300用蓋		蓋版	枚	6	6			
	舗装工					式	1	1			
		車道路盤工				式	1	1			
			下層路盤	再生砕石 RC-40 t=40cm	路盤工(車道)	m2	460	460			
		歩道路盤工				式	1	1			
			凍上抑制層	路盤用砂 t=15cm	路盤工(車道)	m2	138	138			
			路盤	切込砕石 C-20 t=10cm	路盤工(歩道)	m2	138	138			
		取付・進入路路盤工				式	1	1			
			路盤	再生砕石 RC-40t=15cm	路盤工	m2	194	194			
	縁石工					式	1	1			
		縁石工				式	1	1			
			歩車道境界ブロック	HB-F型	歩車道境界ブロック	m	58.1	58.1			
	防護柵工					式	1	1			
		路側防護柵工				式	1	1			
			ガードレール	Gr-C2-3E	防護柵設置工(ガードレール設置工)	m	61.7	61.7			
			転落防止柵	BK-B1	防護柵設置工(転落防止柵設置工)	m	47	47			
	道路付属施設工					式	1	1			
		道路付属物工				式	1	1			
			視線誘導標	土中用As埋設型、両面反射、Φ89mm	視線誘導標設置(スノーポール併用型)	本	0	0			
				縁石建込型、両面反射、Φ89mm	視線誘導標設置(スノーポール併用型)	本	5	5			
				ガードレール取付型、両面反射、Φ100mm	道路付属物設置工(視線誘導標設置)	本	5	5			
			境界杭設置工			本	12	12			
				12×12×100cm		本	12	12			
	構造物撤去工					式	1	1			
		構造物取壊し工				式	1	1			
			舗装版破砕	アスファルト 15cm以下		m2	249	249			
					直接掘削積込	m²	249	249			
			舗装版切断	アスファルト 15cm以下		m	22.7	22.7			
					舗装版切断	m	22.7	22.7			
			コンクリート構造物取壊し			m3	1.3	1.3			
				無筋構造物	積込(コンクリート殻)	m3	1.3	1.3			
					構造物とりこわし	m3	1.3	1.3			

レベル1 工事区分	レベル2 工種	レベル3 種別	レベル4 細別	レベル5 規格	レベル6 積算要素	単位	当初数量		変更数量		摘要
							計算数量	計上数量	計算数量	計上数量	
		防護柵撤去				式	1	1			
			ガードレール撤去	Gr-C-4E		m	30	30			
					撤去	m	30	30			
		側溝撤去	側溝撤去	HPφ300		m	11.6	11.6			
					撤去	m	11.6	11.6			
				HPφ600		m	27.0	27.0			
					撤去	m	27.0	27.0			
				U-300A		m	59.5	59.5			
					撤去	m	59.5	59.5			
				BF300		m	0.0	0.0			
					撤去	m	0.0	0.0			
				落蓋側溝360		m	0.0	0.0			
					撤去	m	0.0	0.0			
				U-450		m	2.8	2.8			
					撤去	m	2.8	2.8			
		撤去作業土工				式	1	1			
			床掘り			m3	148	150			
					バックホウ掘削積込(積込)	m3	148	148			
			埋戻し			m3	148	148			
					最大埋戻幅1m以上4m未満	m3	148	148			
		運搬処理工				式	1	1			
			殻運搬	アスファルト殻		m3	14.9	14.9			
					殻運搬	m3	14.9	14.9			
				コンクリート殻(無筋)		m3	1.3	1.3			
					殻運搬	m3	1.3	1.3			
			現場発生品運搬	金属くず		t	0.7	0.7			
				4t車	金属くず運搬	台	1	1			
			現場発生品運搬	側溝		t	15.9	15.9			
				4t車	側溝運搬	台	4	4			
			殻処分			式	1	1			
				アスファルト殻		t	35	35			
				コンクリート殻(無筋)		t	3.1	3.1			
				金属くず		t	0.7	0.7			

道　路　土　工

道路土工　　数量集計表

種　　別	細　　別	規　　格	単位	数　量	摘　要
掘削工	掘削（土砂）	オープン掘削	m^3	0.0	
路体盛土工	路体（流用土）	4m以上	m^3	72.0	蛇坂堆積場から運搬785m3
	路体（運搬土）	4m以上	m^3	592.0	
		2.5m以上4m未満	m^3	81.0	
		2.5m未満	m^3	112.0	
		合計	m^3	857.0	
路床盛土工	路床（流用土＋購入土）	4m以上	m^3	812.0	1工区ｽﾄｯｸﾔｰﾄﾞから運搬278m3 購入土534m3×1.33=710m3
		2.5m以上4m未満	m^3	0.0	
		2.5m未満	m^3	0.0	
		合計	m^3	812.0	
歩道盛土	歩道（流用土）	2.5m以上4m未満	m^3	72.0	1工区ｽﾄｯｸﾔｰﾄﾞから運搬
		2.5m未満	m^3	0.0	
		合計	m^3	72.0	
路外盛土工	路外（運搬土）	4m以上	m^3	0.0	蛇坂堆積場から運搬
		2.5m以上4m未満	m^3	22.0	
		2.5m未満	m^3	3.0	
		合計	m^3	25.0	
路肩盛土	路肩（購入土）	路肩盛土	m^3	49.0	52m3×1.33=69m3
		畦畔盛土	m^3	3.0	
法面整形工	切土部	機械による切土整形	m^2	16.0	
	盛土部	機械による削取整形	m^2	567.0	

R2宇道坂・五十貫田線 NO.43～NO.46 道路改良工 土配図

本体土量配分計画

掘削(土砂)	
オープン	0 m3
片切り	0 m3
合計	0 m3

全体盛土量		必要量(V*1.11)地山換算(注)
路体盛土	1,006 m3	1,117 m3
路床盛土	812 m3	901 m3
合計	1,818 m3	2,018 m3

運搬距離L= － km

残土	
掘削	0 m3
盛土(必要量) －	2,018 m3
合計	−2,018 m3

掘削土が土砂(レキ・砂質・粘性土の場合)

注) 変化率の計算は
1／Cのため・・1／0．9＝1．111・・1となり
1．11とする。
盛土・埋戻し×1．11＝必要土量

残土計算
掘削－盛土×1．11＝残土

変化率・・1/C

土質区分	1／C	変化率
土砂(レキ・砂質・粘性土)	1 ÷ 0.90 ＝	1.11
岩塊・玉石	1 ÷ 1.00 ＝	1.00
軟岩Ⅰ	1 ÷ 1.15 ＝	0.87
軟岩Ⅱ	1 ÷ 1.20 ＝	0.83
中硬岩	1 ÷ 1.25 ＝	0.80
硬岩Ⅰ	1 ÷ 1.40 ＝	0.71

- 路体盛土 857m3 → 蛇坂堆積場785m3＋構造物作業土工流用土72m3
- 路床盛土 812m3 → 1工区から運搬278m3＋購入土710m3(534m3×1.33)
- 歩道盛土 72m3 → 1工区から全量運搬
- 路外盛土 25m3 → 蛇坂堆積場から全量運搬
- 路肩盛土 52m3 → 全量購入土(52m3×1.33)

函渠工作業土工	
床掘り	51 m3
	m3
合計	51 m3

29 →

函渠工作業土工		必要量(V*1.11)地山換算(注)
埋戻し	26 m3	29 m3
中詰土	m3	0 m3
合計	26 m3	29 m3

運搬距離L= － km

残土	
床掘り	51 m3
埋戻し(必要量) －	29 m3
合計	22 m3

※路体盛土工へ流用

排水構造物作業土工	
床掘り	135 m3
	m3
合計	135 m3

85 →

排水構造物作業土工		必要量(V*1.11)地山換算(注)
埋戻し	77 m3	85 m3
	m3	0 m3
合計	77 m3	85 m3

運搬距離L= － km

残土	
床掘り	135 m3
埋戻し(必要量) －	85 m3
合計	50 m3

※路体盛土工へ流用

道路土工　　－　　掘削工

土工計算書

名称	算　定　式	数　量
掘削(土砂)	土量計算書より 1－ 掘削	0　m3

施工区分	数量※注②
オープン	m3
片切り※注②	m3
合計	m3

注 ① 数量は数量計算より整数で丸める(四捨五入とする。)

② 施工幅5m未満でも施工基面より掘削機械と運搬車輌の搬入ができる場合はオープン掘削とする。

参考図

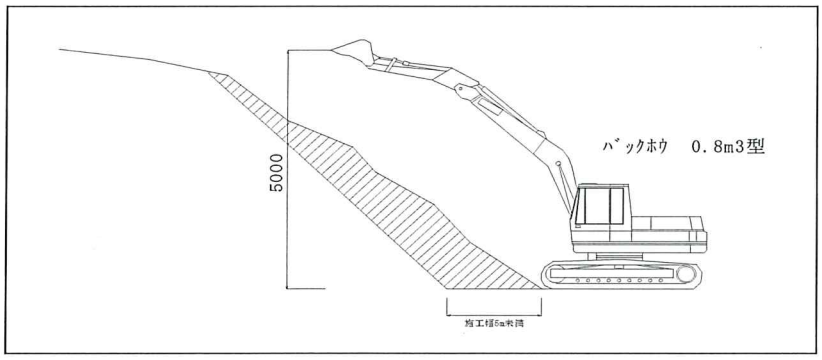

道路土工　－　路体盛土

土工計算書

名称	算　定　式	数　量
路体盛土	流用土 72 ＋ 発生土 0 ＋ 採取土 857 ＋ 購入土 0 ＝ 全体 929 m3	
路体(流用土)	路体盛土 施工区分 / 数量 4m以上 / 72m3 2.5m以上4m未満 / m3 2.5m未満 / / 合計 / 72m3 注 ① 数量は土量計算書より整数で丸める(四捨五入とする。)	72 m3
路体(運搬土)	路体盛土 施工区分 / 数量 4m以上 / 592m3 2.5m以上4m未満 / 81m3 2.5m未満 / 112m3 / 合計 / 785m3 注 ① 数量は土量計算書より整数で丸める(四捨五入とする。)	785 m3

道路土工　－　路床盛土

土工計算書

名称	算　定　式	数 量
路床盛土	流用土 278 ＋ 発生土 0 ＋ 採取土 0 ＋ 購入土 534 ＝ 全体 812 m3	
路床 （運搬土+購入土）	路床盛土 施工区分 / 数量 4m以上 / 812m3 2.5m以上4m未満 / m3 2.5m未満 / m3 合計 / 812m3 注 ① 数量は土量計算書より整数で丸める（四捨五入とする。）	812 m3

道路土工　　－　　歩道盛土

土工計算書

<table>
<tr><th>名称</th><th>算　定　式</th><th>数　量</th></tr>
<tr><td>歩道盛土</td><td>流用土　発生土　採取土　購入土　全体
72 ＋ 0 ＋ 0 ＋ 0 ＝ 72 m3</td><td></td></tr>
<tr><td>歩道(流用土)</td><td>歩道盛土
<table>
<tr><th>施工区分</th><th>数量</th></tr>
<tr><td></td><td></td></tr>
<tr><td>2.5m以上4m未満</td><td>72m3</td></tr>
<tr><td>2.5m未満</td><td>m3</td></tr>
<tr><td></td><td></td></tr>
<tr><td>合計</td><td>72m3</td></tr>
</table>
注 ① 数量は土量計算書より整数で丸める(四捨五入とする。)</td><td>72 m3</td></tr>
</table>

道路土工　－　路外盛土

土工計算書

名称	算　定　式	数　量
路外盛土	流用土 0 ＋ 発生土 0 ＋ 採取土 25 ＋ 購入土 0 ＝ 全体 25 m3	
路外（運搬土）	路外盛土 施工区分 / 数量 4m以上 / m3 2.5m以上4m未満 / 22m3 2.5m未満 / 3m3 合計 / 25m3 注 ① 数量は土量計算書より整数で丸める（四捨五入とする。）	25 m3

道路土工　　－　　路肩、畦畔盛土

土工計算書

名称	算　定　式	数　量
路肩盛土	流用土 0 ＋ 発生土 0 ＋ 採取土 0 ＋ 購入土 49 ＝ 全体 49 m3	
路肩（購入土）	路肩盛土 施工区分 / 数量 49m3 合計 49m3 注 ① 数量は土量計算書より整数で丸める（四捨五入とする。）	49 m3
畦畔盛土	流用土 0 ＋ 発生土 0 ＋ 採取土 0 ＋ 購入土 3 ＝ 全体 3 m3	
畦畔（購入土）	畦畔盛土 施工区分 / 数量 3m3 合計 3m3 注 ① 数量は土量計算書より整数で丸める（四捨五入とする。）	3 m3

道路土工　　－　　法面整形工
法面計算書

名称	算　定　式	数　量
法面整形工 法面整形（切土部）	面積計算書より 法面整形	16　m2

施工区分	左側	右側	数量※注①
機械による切土整形	10m2	6m2	16m2
人力による切土整形			m2
合計			16m2

注　①　数量は数量計算より整数で丸める（四捨五入とする。）

土木工事数量算出要領（案）の法面整形工より

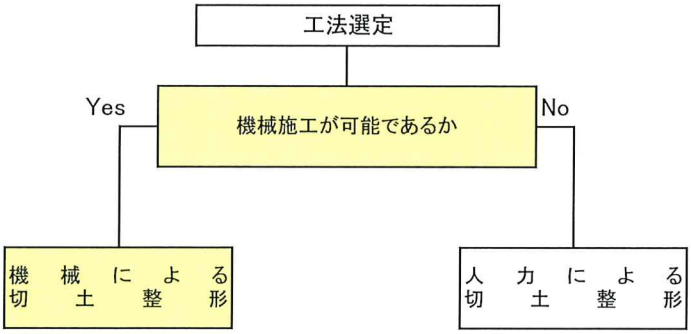

注）1．機械による整形を標準とするが、現場条件等により機械施工が困難な場合は、人力による整形とする。
2．一度法面整形を完了した後、局部的に侵食・崩壊を生じた場合は、保護工を施工する前に行う整形作業（二次整形）を必要とする場合は、人力による施工とする。
3．片切掘削（人力併用機械掘削）の領域については、全面積を機械による整形とする。

道路土工　　－　　法面整形工

法面計算書

名称	算　定　式	数　量
法面整形工 法面整形（盛土部）	面積計算書より 法面整形	567　m2

施工区分	左側	右側	数量	土羽土量 数量*0.3
機械による削り取り整形	203m2	364m2	567m2	―
機械による築立（土羽）整形			m2	m3
人力による築立（土羽）整形			m2	m3
植生筋工・筋芝工			m2	m3
合計			567m2	m3

注　①　数量は数量計算より整数で丸める（四捨五入とする。）

1．築立（土羽）整形は、土羽土と盛土材が同一でない場合は区分する。
　土羽土使用量は、整形面積×０．３ｍで計算する。
2．植生筋工・筋芝工は、盛土材が同一でも区分する。

土木工事数量算出要領（案）の法面整形工より

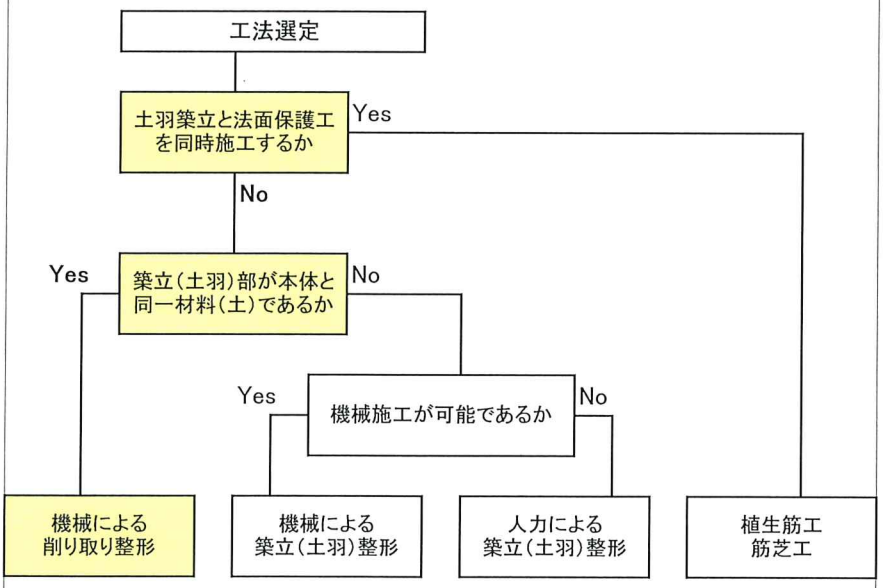

注）１．機械による整形を標準とするが、現場条件等により機械施工が困難な場合は、人力による整形とする。

土 量 計 算 書

測点	距離	掘削(機械) C			路床盛土(B≧4.0m)B2-1			路床盛土(2.5m≦B＜4.0m)B2-2		
		断面積	平均断面積	土量	断面積	平均断面積	土量	断面積	平均断面積	土量
	(m)	(m2)	(m2)	(m3)	(m2)	(m2)	(m3)	(m2)	(m2)	(m3)
NO										
NO										
NO 43	0.00	0.0			14.2			0.0		
NO 43 + 13.00	13.00	0.0	0.00	0.0	14.2	14.20	184.6	0.0	0.00	0.0
NO 43 + 13.00	0.00	0.0	0.00	0.0	12.3	13.25	0.0	0.0	0.00	0.0
NO 44	7.00	0.0	0.00	0.0	12.3	12.30	86.1	0.0	0.00	0.0
NO 44 + 10.00	10.00	0.0	0.00	0.0	12.3	12.30	123.0	0.0	0.00	0.0
NO 44 + 10.00	0.00	0.0	0.00	0.0	14.5	13.40	0.0	0.0	0.00	0.0
NO 45	10.00	0.0	0.00	0.0	14.5	14.50	145.0	0.0	0.00	0.0
NO 46	20.00	0.0	0.00	0.0	12.8	13.65	273.0	0.0	0.00	0.0
小計	60.0			0.0			811.7			0.0
合計	60.0			0.0			811.7			0.0

土 量 計 算 書

測点	距離	路床盛土(B＜2.5m)B2-3			路体盛土(B≧4.0m)B1-1			路体盛土(2.5m≦B＜4.0m)B1-2		
		断面積	平均断面積	土量	断面積	平均断面積	土量	断面積	平均断面積	土量
	(m)	(m2)	(m2)	(m3)	(m2)	(m2)	(m3)	(m2)	(m2)	(m3)
NO 43	0.00	0.0			11.4			0.0		
NO 43 + 13.00	13.00	0.0	0.00	0.0	11.4	11.40	148.2	0.0	0.00	0.0
NO 43 + 13.00	0.00	0.0	0.00	0.0	10.0	10.70	0.0	0.0	0.00	0.0
NO 44	7.00	0.0	0.00	0.0	10.0	10.00	70.0	0.0	0.00	0.0
NO 44 + 10.00	10.00	0.0	0.00	0.0	10.0	10.00	100.0	0.0	0.00	0.0
NO 44 + 10.00	0.00	0.0	0.00	0.0	8.1	9.05	0.0	0.9	0.45	0.0
NO 45	10.00	0.0	0.00	0.0	8.1	8.10	81.0	0.9	0.90	9.0
NO 46	20.00	0.0	0.00	0.0	18.4	13.25	265.0	6.3	3.60	72.0
小計	60.0			0.0			664.2			81.0
合計	60.0			0.0			664.2			81.0

土 量 計 算 書

測点	距離	路体盛土(B＜2.5m)B1-3			歩道盛土(2.5m≦B＜4.0m)B3-1			歩道盛土(B＜2.5m)B3-2		
		断面積	平均断面積	土量	断面積	平均断面積	土量	断面積	平均断面積	土量
	(m)	(m2)	(m2)	(m3)	(m2)	(m2)	(m3)	(m2)	(m2)	(m3)
NO 43	0.00	0.5			1.2			0.0		
NO 43 + 13.00	13.00	0.5	0.50	6.5	1.2	1.20	15.6	0.0	0.00	0.0
NO 43 + 13.00	0.00	2.0	1.25	0.0	1.0	1.10	0.0	0.0	0.00	0.0
NO 44	7.00	2.0	2.00	14.0	1.0	1.00	7.0	0.0	0.00	0.0
NO 44 + 10.00	10.00	2.0	2.00	20.0	1.0	1.00	10.0	0.0	0.00	0.0
NO 44 + 10.00	0.00	3.3	2.65	0.0	1.3	1.15	0.0	0.0	0.00	0.0
NO 45	10.00	3.3	3.30	33.0	1.3	1.30	13.0	0.0	0.00	0.0
NO 46	20.00	0.5	1.90	38.0	1.3	1.30	26.0	0.0	0.00	0.0
小計	60.0			111.5			71.6			0.0
合計	60.0			111.5			71.6			0.0

土 量 計 算 書

測点	距離	路肩盛土 B4-1			畦畔盛土 B5			路外盛土(B≧4.0m)B6-1		
		断面積	平均断面積	土量	断面積	平均断面積	土量	断面積	平均断面積	土量
	(m)	(m2)	(m2)	(m3)	(m2)	(m2)	(m3)	(m2)	(m2)	(m3)
NO 43	0.00	0.8			0.2			0.0		
NO 43 + 13.00	13.00	0.8	0.80	10.4	0.2	0.20	2.6	0.0	0.00	0.0
NO 43 + 13.00	0.00	0.7	0.75	0.0	0.0	0.10	0.0	0.0	0.00	0.0
NO 44	7.00	0.7	0.70	4.9	0.0	0.00	0.0	0.0	0.00	0.0
NO 44 + 10.00	10.00	0.7	0.70	7.0	0.0	0.00	0.0	0.0	0.00	0.0
NO 44 + 10.00	0.00	0.9	0.80	0.0	0.0	0.00	0.0	0.0	0.00	0.0
NO 45	10.00	0.9	0.90	9.0	0.0	0.00	0.0	0.0	0.00	0.0
NO 46	20.00	0.9	0.90	18.0	0.0	0.00	0.0	0.0	0.00	0.0
小計	60.0			49.3			2.6			0.0
合計	60.0			49.3			2.6			0.0

土 量 計 算 書

測点	距離	路外盛土(2.5m≦B＜4.0m)B6-2			路外盛土(B＜2.5m) B6-3					
		断面積	平均断面積	土量	断面積	平均断面積	土量	断面積	平均断面積	土量
	(m)	(m2)	(m2)	(m3)	(m2)	(m2)	(m3)	(m2)	(m2)	(m3)
NO 43	0.00	0.0			0.2					
NO 43 + 13.00	13.00	0.0	0.00	0.0	0.2	0.20	2.6			
NO 43 + 13.00	0.00	0.0	0.00	0.0	0.0	0.10	0.0			
NO 44	7.00	0.0	0.00	0.0	0.0	0.00	0.0			
NO 44 + 10.00	10.00	0.0	0.00	0.0	0.0	0.00	0.0			
NO 44 + 10.00	0.00	1.1	0.55	0.0	0.0	0.00	0.0			
NO 45	10.00	1.1	1.10	11.0	0.0	0.00	0.0			
NO 46	20.00	0.0	0.55	11.0	0.0	0.00	0.0			
小計	60.0			22.0			2.6			
合計	60.0			22.0			2.6			

土 量 計 算 書

測点	距離	床掘 CA			埋戻(1.0m≦B＜4.0m) RA1			埋戻(W＜1.0m) RA2		
		断面積	平均断面積	土量	断面積	平均断面積	土量	断面積	平均断面積	土量
	(m)	(m2)	(m2)	(m3)	(m2)	(m2)	(m3)	(m2)	(m2)	(m3)
NO 43	0.00	0.4			0.0			0.2		
NO 43 + 13.00	13.00	0.4	0.40	5.2	0.0	0.00	0.0	0.2	0.20	2.6
NO 43 + 13.00	0.00	3.1	1.75	0.0	1.3	0.65	0.0	0.6	0.40	0.0
NO 44	7.00	3.1	3.10	21.7	1.3	1.30	9.1	0.6	0.60	4.2
NO 44 + 10.00	10.00	3.1	3.10	31.0	1.3	1.30	13.0	0.6	0.60	6.0
NO 44 + 10.00	0.00	2.2	2.65	0.0	0.0	0.65	0.0	0.9	0.75	0.0
NO 45	10.00	2.2	2.20	22.0	0.0	0.00	0.0	0.9	0.90	9.0
NO 46	20.00	1.0	1.60	32.0	0.0	0.00	0.0	0.8	0.85	17.0
小計	60.0			111.9			22.1			38.8
合計	60.0			111.9			22.1			38.8

面 積 計 算 書

測点	距離	切土法面(左側) CL			切土法面(右側) CL					
		長さ	平均長	面積	長さ	平均長	面積	長さ	平均長	面積
	(m)	(m)	(m)	(m2)	(m)	(m)	(m2)	(m)	(m)	(m2)
NO 43	0.00	0.0			0.0					
NO 43 + 13.00	13.00	0.0	0.00	0.0	0.0	0.00	0.0			
NO 43 + 13.00	0.00	0.0	0.00	0.0	0.0	0.00	0.0			
NO 44	7.00	0.0	0.00	0.0	0.0	0.00	0.0			
NO 44 + 10.00	10.00	0.0	0.00	0.0	0.0	0.00	0.0			
NO 44 + 10.00	0.00	0.5	0.25	0.0	0.3	0.15	0.0			
NO 45	10.00	0.5	0.50	5.0	0.3	0.30	3.0			
NO 46	20.00	0.0	0.25	5.0	0.0	0.15	3.0			
小計	60.0			10.0			6.0			
合計	60.0			10.0			6.0			

面 積 計 算 書

測点	距離	盛土法面(左側) BL			盛土法面(右側) BL					
		長さ	平均長	面積	長さ	平均長	面積	長さ	平均長	面積
	(m)	(m)	(m)	(m2)	(m)	(m)	(m2)	(m)	(m)	(m2)
NO 43	0.00	1.4			4.1					
NO 43 + 13.00	13.00	1.4	1.40	18.2	4.1	4.10	53.3			
NO 43 + 13.00	0.00	0.0	0.70	0.0	3.0	3.55	0.0			
NO 44	7.00	0.0	0.00	0.0	3.0	3.00	21.0			
NO 44 + 10.00	10.00	0.0	0.00	0.0	3.0	3.00	30.0			
NO 44 + 10.00	0.00	5.3	2.65	0.0	8.3	5.65	0.0			
NO 45	10.00	5.3	5.30	53.0	8.3	8.30	83.0			
NO 46	20.00	7.9	6.60	132.0	9.4	8.85	177.0			
小計	60.0			203.2			364.3			
合計	60.0			203.2			364.3			

平成　　年度　　工事	
工事番号	第　　号
路線 河川 名	宇道坂・五十貫田線
施行 箇所	上北郡七戸町字見町　地内外
土工定規図(1/2)	縮尺　S=1:50
図面番号	実中
七　戸　町	
青　森　県	

土工定規図（1/2）

S=1:50

掘削	機械	C
路体盛土	B≧4.0m	B1-1
	2.5m≦B<4.0m	B1-2
	B<2.5m	B1-3
路床盛土	B≧4.0m	B2-1
	2.5m≦B<4.0m	B2-2
	B<2.5m	B2-3
歩道盛土	2.5m≦B<4.0m	B3-1
	B<2.5m	B3-2
路肩盛土		B4-1
畦畔盛土		B5
路外盛土	B≧4.0m	B6-1
	2.5m≦B<4.0m	B6-2
	B<2.5m	B6-3
切土法面		CL
盛土法面		BL
床堀		CA
埋戻	1.0m≦W<4.0m	RA1
埋戻	W<1.0m	RA2

（切土部）

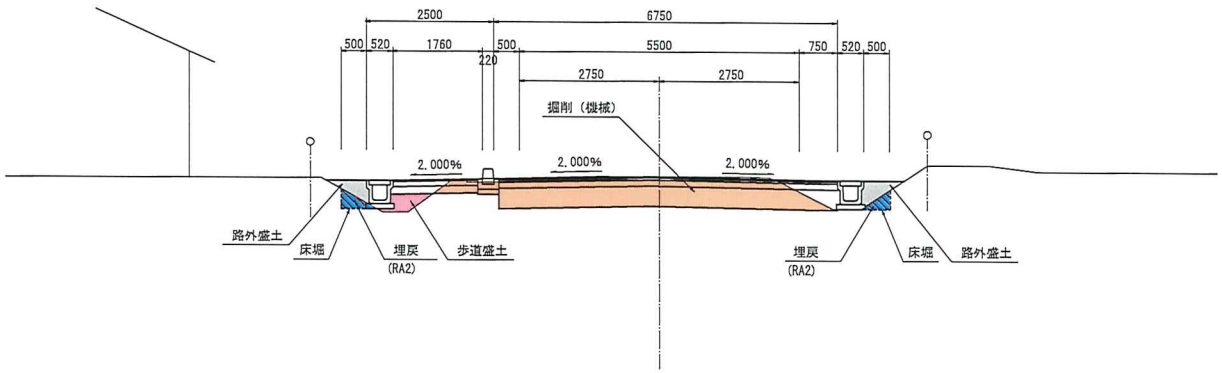

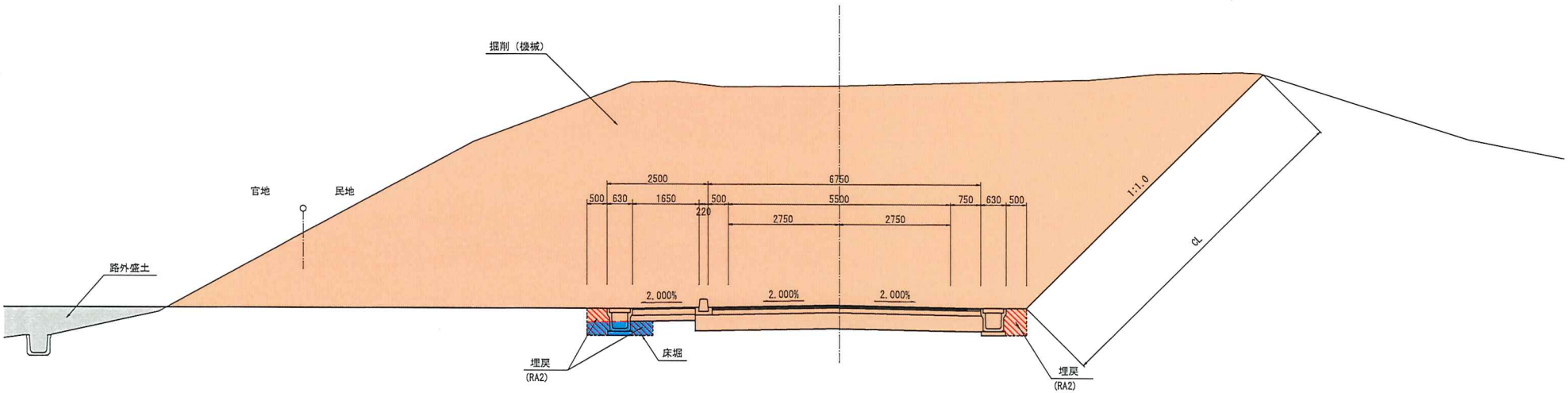

平成　　年度　　工事		
工事番号	第　　号	
路線 河川 名	宇道坂・五十貫田線	
施行 箇所	上北郡七戸町字見町　地内外	
土工定規図(2/2)	縮尺　S=1:50	
図面番号	変中	
七　戸　町		
青　森　県		

土工定規図（2/2）

S=1:50

掘削	機械	C
路体盛土	B≧4.0m	B1-1
	2.5m≦B<4.0m	B1-2
	B<2.5m	B1-3
路床盛土	B≧4.0m	B2-1
	2.5m≦B<4.0m	B2-2
	B<2.5m	B2-3
歩道盛土	2.5m≦B<4.0m	B3-1
	B<2.5m	B3-2
路肩盛土		B4-1
畦畔盛土		B5
路外盛土	B≧4.0m	B6-1
	2.5m≦B<4.0m	B6-2
	B<2.5m	B6-3
切土法面		CL
盛土法面		BL
床堀		CA
埋戻	1.0m≦W<4.0m	RA1
埋戻	W<1.0m	RA2

（盛土部）

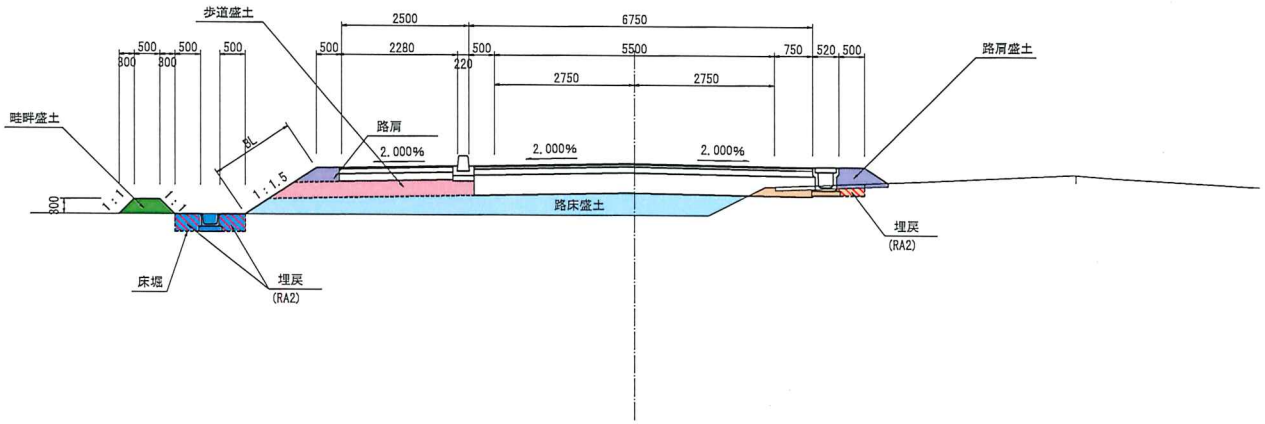

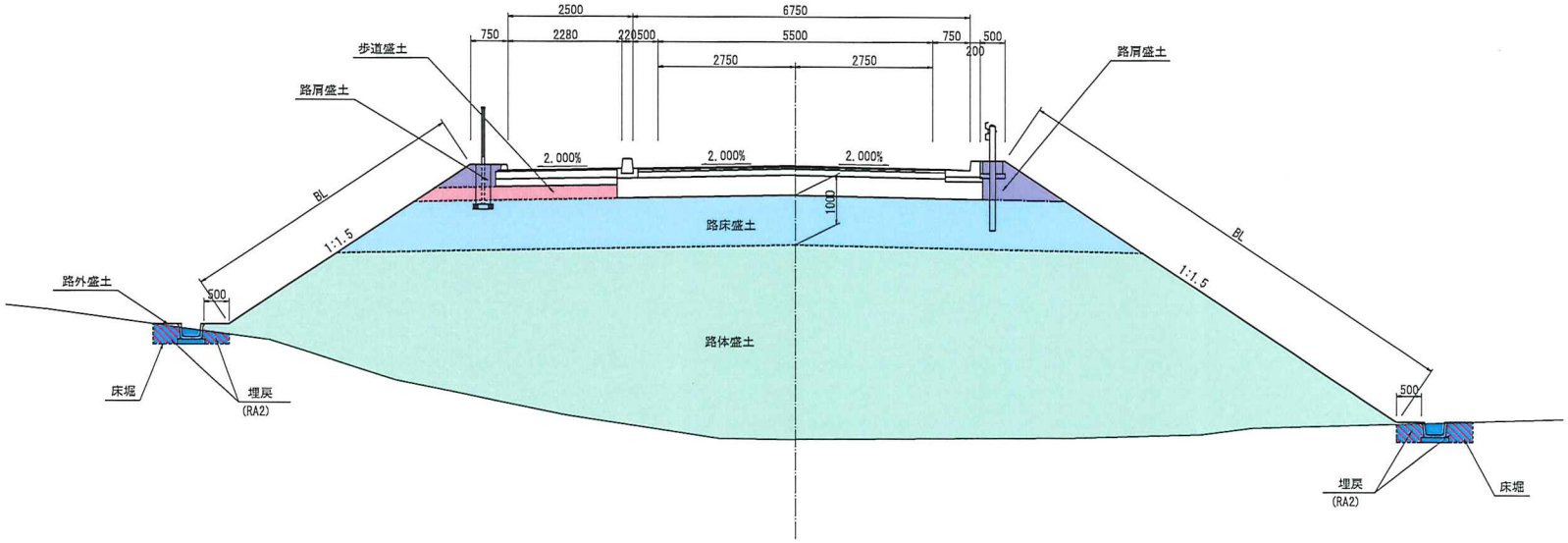

法　面　工

法面工　　数量集計表

種　　別	細　　別	規　　格	単位	数　量	摘　要
植生工	人工張芝工	ワラ芝	m^2	583.0	

法面工　　－　　植生工

人工張芝工

<table>
<tr><th>名称</th><th>算　定　式</th><th>数　量</th></tr>
<tr><td>人工張芝</td><td>法面整形工計算書より

<table>
<tr><th>施工区分</th><th>左側</th><th>右側</th><th>数量※注①</th></tr>
<tr><td>人工張芝(切土部)</td><td>10m2</td><td>6m2</td><td>16m2</td></tr>
<tr><td>人工張芝(盛土部)</td><td>203m2</td><td>364m2</td><td>567m2</td></tr>
<tr><td>合計</td><td>213m2</td><td>370m2</td><td>583m2</td></tr>
</table>
注 ① 数量は数量計算より整数で丸める(四捨五入とする。)</td><td>583 m2</td></tr>
</table>

カルバートエ

カルバート工　　数量集計表

種　　別	細　　別	規　　格	単位	数　量	摘　要
プレキャスト カルバート工	プレキャスト ボックス	RCB-B600-H600	m	11.1	
作業土工	床掘		m3	51.0	
	埋戻	幅1m未満	m3	25.5	
	残土処理		m3	22.7	現場内流用
路面復旧工	凍上抑制層	路盤用　砂 t=20cm	m2	21.8	
	下層路盤工	再生砕石RC-40 t=20cm	m2	21.8	
	上層路盤工	再生砕石RC-40 t=14cm	m2	21.8	
	表層工	⑤再生密粒度As(20F) ガラス入 t=6cm	m2	24.2	

カルバート工　　－　　作業土工

作業土工計算書

名称	算　定　式			数　量
床掘	5.8 × 8.800	＝	51.040	51.0　m3
埋戻 幅1m未満	2.9 × 8.800	＝	25.520	25.5　m3
残土処理	51.040 －（ 25.520 × 1.11 ）	＝	22.713	22.7　m3

カルバート工　　－　　路面復旧工

作業土工計算書

名称	算　定　式			数　量	
路面復旧工					
凍上抑制層	5.600 × 3.900	＝	21.840	21.8	m2
路盤用砂 t=20cm					
下層路盤工	5.600 × 3.900	＝	21.840	21.8	m2
RC-40 t=20cm					
上層路盤工	5.600 × 3.900	＝	21.840	21.8	m2
RC-40 t=14cm					
表層工	5.500 ×4.400	＝	24.200	24.2	m2
⑤再生密粒度As(20F)					
ガラス入 t=6cm					

ボックスカルバート延長調書

区　　間	ボックスカルバート RCB-B600-H600					摘　　要
NO.43 + 8.00 ～ NO.43 + 12.70	11.10					第5号横断暗渠工
合　計 (m)	11.10	0.00				

RCB-B600-H600　　１０ｍ当り数量

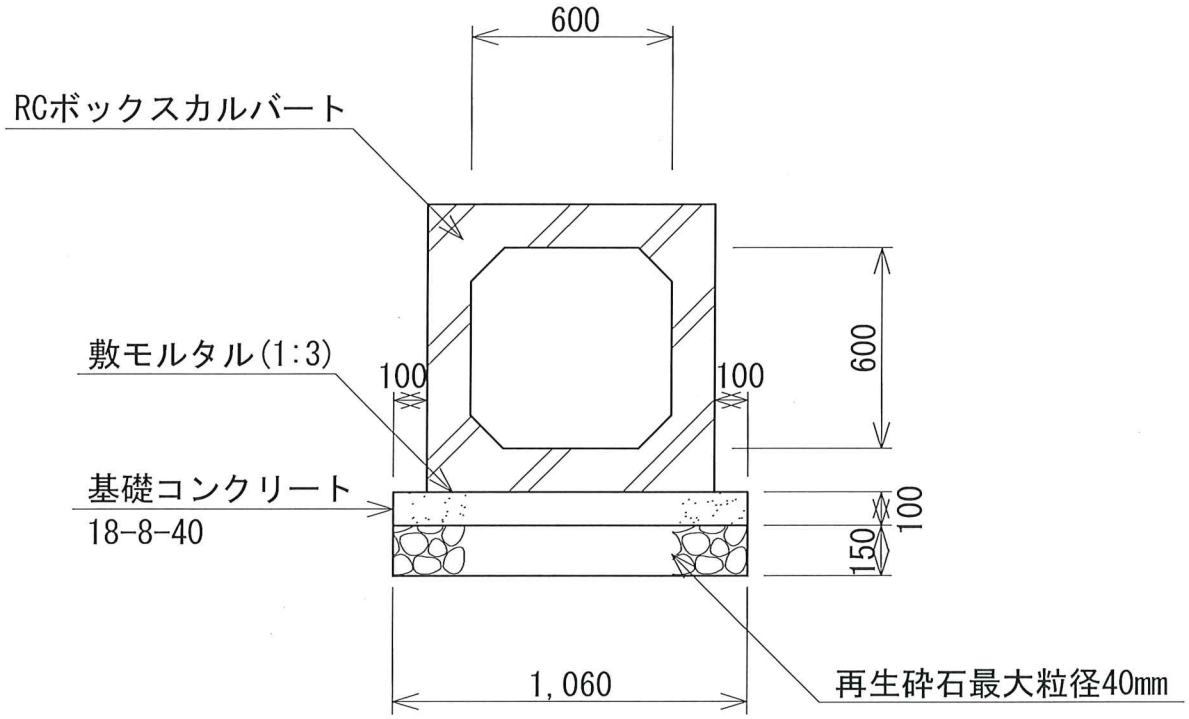

区　分	細　別	算　式	数　量
ボックス カルバート	RC-B600-H600	L ＝ 2.00 m /個 W ＝ 2,000 kg / 個	5 個
基礎コンクリート	18-8-40	1.06 × 0.10 × 10 ＝ 1.06	1.1 ㎥
型枠	均し基礎型枠	0.10 × 2.0 × 10 ＝ 2.00	2.0 ㎡
基 礎 砕 石	再 生 砕 石 最大粒径40mm	1.06 × 0.15 × 10 ＝ 1.59	1.6 ㎥

擁　壁　工

擁壁工　　数量集計表

種　　別	細　　別	規　　格	単位	数　量	摘　要
擁壁工	プレキャスト L型擁壁	PW-H2250	m	4.0	
		PW-H2500	m	4.0	
		PW-H2750	m	4.0	
		PW-H3000	m	4.0	

プレキャストL型擁壁延長調書

区　　間	プレキャストL型擁壁 PW-H2250	プレキャストL型擁壁 PW-H2500	プレキャストL型擁壁 PW-H2750	プレキャストL型擁壁 PW-H3000		摘　　要
左側						
NO.43 + 13.00 ～ NO.43 + 17.00	4.00					
NO.43 + 17.00 ～ NO.44 + 1.00		4.00				
NO.44 + 1.00 ～ NO.44 + 5.00			4.00			
NO.44 + 5.00 ～ NO.44 + 10.00				4.00		
合　計 (m)	4.00	4.00	4.00	4.00		

L型擁壁（PW-H2250-K1）　　１０ｍ当り数量

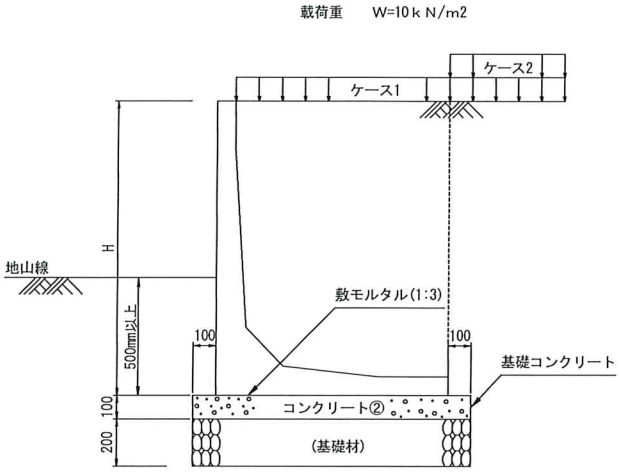

L=2.0m

記号	参考数量表 (10m当り)							
	個数	参考質量 (ｋｇ/個)	コンクリート (m3)	型枠 (m2)	基礎材 (m3)	基礎材 (m2)	床堀 (m3)	埋戻し (m3)
H-1000	5	728	1.1	2.0	2.1	11	13.2	8.8
H-1250	5	991	1.2	2.0	2.4	12	14.4	9.1
H-1500	5	1,165	1.4	2.0	2.7	14	15.6	9.7
H-1750	5	1,649	1.5	2.0	3.0	15	16.8	9.8
H-2000	5	1,835	1.7	2.0	3.3	17	18.0	10.3
H-2250	5	2,531	1.8	2.0	3.6	18	19.2	10.4
H-2500	5	2,683	2.0	2.0	3.9	20	20.4	11.0
H-2750	5	3,662	2.1	2.0	4.2	21	21.6	10.8
H-3000	5	3,906	2.3	2.0	4.5	23	22.8	11.3

※　床掘・埋戻し量は、地山線を擁壁底版より500mm上りを標準として算出している。

区分	細別	算式	数量
L型擁壁	H-2250	L＝　2.00ｍ　/個 W＝　2,531　kg　/　個	5　個
基礎コンクリート	18-8-40	土木工事標準設計図集（青森県県土整備部）より	1.8　m³
型枠	均し基礎型枠	土木工事標準設計図集（青森県県土整備部）より	2.0　m²
基礎砕石	再生砕石 最大粒径40mm	土木工事標準設計図集（青森県県土整備部）より	3.6　m³

L型擁壁（PW-H2500-K1）　　１０ｍ当り数量

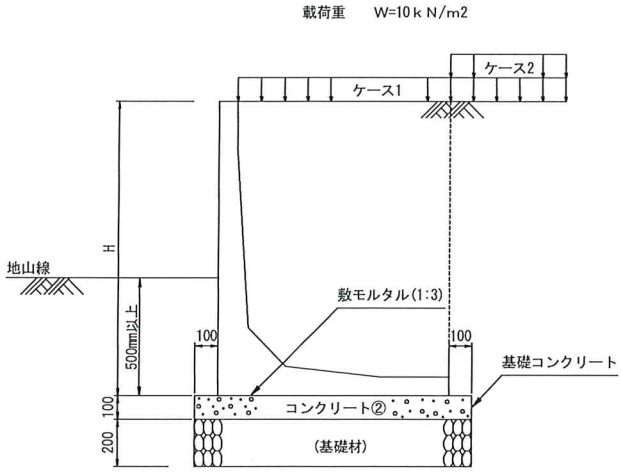

L=2.0m

記号	参考数量表 (10m当り)							
	個数	参考質量 (kg/個)	コンクリート (m3)	型枠 (m2)	基礎材 (m3)	基礎材 (m2)	床堀 (m3)	埋戻し (m3)
H-1000	5	728	1.1	2.0	2.1	11	13.2	8.8
H-1250	5	991	1.2	2.0	2.4	12	14.4	9.1
H-1500	5	1,165	1.4	2.0	2.7	14	15.6	9.7
H-1750	5	1,649	1.5	2.0	3.0	15	16.8	9.8
H-2000	5	1,835	1.7	2.0	3.3	17	18.0	10.3
H-2250	5	2,531	1.8	2.0	3.6	18	19.2	10.4
H-2500	5	2,683	2.0	2.0	3.9	20	20.4	11.0
H-2750	5	3,662	2.1	2.0	4.2	21	21.6	10.8
H-3000	5	3,906	2.3	2.0	4.5	23	22.8	11.3

※　床掘・埋戻し量は、地山線を擁壁底版より500mm上りを標準として算出している。

区分	細別	算式	数量
L型擁壁	H-2500	L＝　2.00ｍ　/個 W＝　2,683　kg　/　個	5　個
基礎コンクリート	18-8-40	土木工事標準設計図集（青森県県土整備部）より	2.0　m³
型枠	均し基礎型枠	土木工事標準設計図集（青森県県土整備部）より	2.0　m²
基礎砕石	再生砕石 最大粒径40mm	土木工事標準設計図集（青森県県土整備部）より	3.9　m³

L型擁壁（PW-H2750-K1）　　１０ｍ当り数量

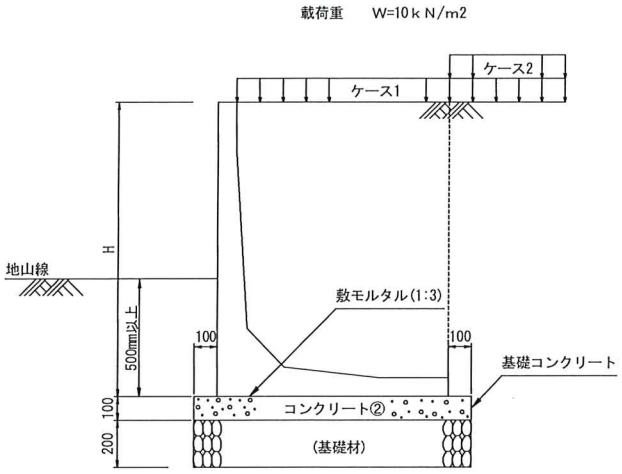

L=2.0m

記号	参考数量表 (10m当り)							
	個数	参考質量 (kｇ/個)	コンクリート (m3)	型枠 (m2)	基礎材 (m3)	基礎材 (m2)	床堀 (m3)	埋戻し (m3)
H-1000	5	728	1.1	2.0	2.1	11	13.2	8.8
H-1250	5	991	1.2	2.0	2.4	12	14.4	9.1
H-1500	5	1,165	1.4	2.0	2.7	14	15.6	9.7
H-1750	5	1,649	1.5	2.0	3.0	15	16.8	9.8
H-2000	5	1,835	1.7	2.0	3.3	17	18.0	10.3
H-2250	5	2,531	1.8	2.0	3.6	18	19.2	10.4
H-2500	5	2,683	2.0	2.0	3.9	20	20.4	11.0
H-2750	5	3,662	2.1	2.0	4.2	21	21.6	10.8
H-3000	5	3,906	2.3	2.0	4.5	23	22.8	11.3

※　床掘・埋戻し量は、地山線を擁壁底版より500mm上りを標準として算出している。

区分	細別	算式	数量
L型擁壁	H-2750	L＝　2.00ｍ　/個 W＝　3,662　kg　/　個	5　個
基礎コンクリート	18-8-40	土木工事標準設計図集（青森県県土整備部）より	2.1　m³
型枠	均し基礎型枠	土木工事標準設計図集（青森県県土整備部）より	2.0　m²
基礎砕石	再生砕石 最大粒径40mm	土木工事標準設計図集（青森県県土整備部）より	4.2　m³

L型擁壁（PW-H3000-K1）　　１０ｍ当り数量

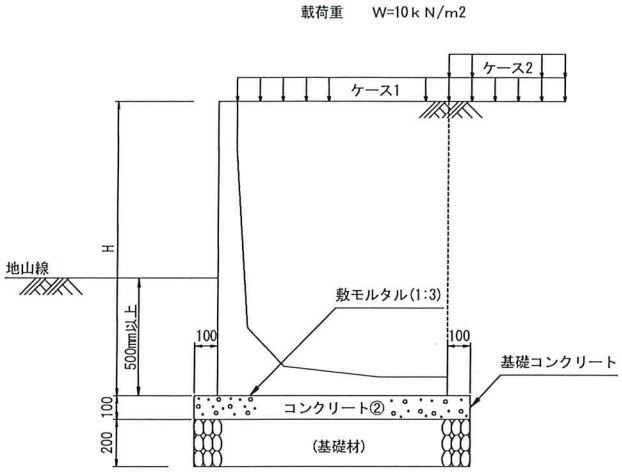

L=2.0m

記号	参考数量表 (10m当り)							
	個数	参考質量 (kｇ/個)	コンクリート (m3)	型枠 (m2)	基礎材 (m3)	基礎材 (m2)	床堀 (m3)	埋戻し (m3)
H-1000	5	728	1.1	2.0	2.1	11	13.2	8.8
H-1250	5	991	1.2	2.0	2.4	12	14.4	9.1
H-1500	5	1,165	1.4	2.0	2.7	14	15.6	9.7
H-1750	5	1,649	1.5	2.0	3.0	15	16.8	9.8
H-2000	5	1,835	1.7	2.0	3.3	17	18.0	10.3
H-2250	5	2,531	1.8	2.0	3.6	18	19.2	10.4
H-2500	5	2,683	2.0	2.0	3.9	20	20.4	11.0
H-2750	5	3,662	2.1	2.0	4.2	21	21.6	10.8
H-3000	5	3,906	2.3	2.0	4.5	23	22.8	11.3

※　床堀・埋戻し量は、地山線を擁壁底版より500mm上りを標準として算出している。

区分	細別	算式	数量
L型擁壁	H-3000	L＝　2.00ｍ　/個 W＝　3,906　kg　/　個	5　個
基礎コンクリート	18-8-40	土木工事標準設計図集（青森県県土整備部）より	2.3　㎥
型枠	均し基礎型枠	土木工事標準設計図集（青森県県土整備部）より	2.0　㎡
基礎砕石	再生砕石 最大粒径40mm	土木工事標準設計図集（青森県県土整備部）より	4.5　㎥

排水構造物工

排水構造物工　　数量集計表

種　　別	細　　別	規　　格	単位	数　量	摘　要
作業土工	床掘	2m未満	m^3	135.0	
	埋戻	C区分	m^3	22.0	
	埋戻	D区分	m^3	55.0	
側溝工					
	プレキャストU型側溝	US1-B-B450	m	8.5	
	ベンチフリューム	BF1-B 300	m	54.1	
		BF1-B 600	m	36.2	
	ベンチフリュームボックス	BFB-B 300	m	12.0	
		BFB-B 600	m	12.0	
	側溝蓋	FC1-B-B 450	枚	17	L=0.5m/枚

排水構造物工　　数量集計表

種　　別	細　　別	規　　格	単位	数　量	摘　要
集水桝工	集水桝	第 1 種	箇所	1.0	
	集水桝	第 10 種	箇所	1.0	
	集水桝	第 11 種	箇所	2.0	
	桝蓋	600×600用 グレーチング　T-2	枚	1.0	
	桝蓋	1000×1500用 グレーチング　T-2	枚	1.0	
	桝蓋	1200×1200用 グレーチング　T-2	枚	2.0	

排水構造物工　－　作業土工

作業土工計算書

名称	算　定　式	数 量
床掘	作業土工調書より	
	V = 111.9 + 23.0 = 134.9	135 m3
埋戻し	作業土工調書より	
	埋戻工C	
	V = 22.1 + 0 = 22.1	22 m3
	埋戻工D	
	V = 38.8 + 15.8 = 54.6	55 m3

側溝延長調書

区　　間	U型側溝 US3-B 300A	U型側溝 US1-B-B450	ベンチフリューム BF1-B 300	ベンチフリューム BF1-B 600	ベンチフリュームボックス BFB-B 300	ベンチフリュームボックス BFB-B 600		摘　　要
左側								
NO.43 ～ NO.43 + 3.00			2.50					
NO.43 + 3.00 ～ NO.43 + 15.40					12.00			
NO.43 + 15.40 ～ NO.44 + 9.50			14.20					
NO.44 + 10.40 ～ NO.46			26.60					
右側								
NO.43 ～ NO.43 + 7.30				8.00				
NO.43 + 13.50 ～ NO.43 + 18.70				6.20				
NO.43 + 18.70 ～ NO.44 + 9.00						12.00		
NO.44 + 9.00 ～ NO.45 + 8.50				22.00				
NO.45 + 10.30 ～ NO.46			10.80					
NO.45 + 9.40		8.50						
合　計 (m)	0.00	8.50	54.10	36.20	12.00	12.00	0.00	

側溝蓋枚数調書

区　　間	コンクリート蓋 FC3-B 300	コンクリート蓋 FC1-B-B 450				
左側						
右側						
NO.45 + 9.40		17				
合　計（枚）	0	17	0	0	0	0

集水桝工箇所調書

位　置	形状寸法 B×L×H	種　別								摘　要
		第 1 種	第 2 種	第 3 種	第 4 種	第 5 種	第 6 種	第 10 種	第 11 種	
NO.43 + 7.94 (R)	1200 × 1200 × 1200								1.00	
NO.43 + 12.73 (R)	1200 × 1200 × 1200								1.00	
NO.44 + 10.00 (L)	600 × 600 × 600	1.00								
NO.45 + 9.40 (R)	1000 × 1500 × 800							1.00		
合　計 (箇所)		1.00	0.00	0.00	0.00	0.00	0.00	1.00	2.00	

集水桝工 作業土工 調書

位　置	形状寸法 B×L×H	作業土工								摘　要
		床掘	埋戻	残土						
NO.43 + 7.94 (R)	1200 × 1200 × 1200	5.40	3.30	1.70						
NO.43 + 12.73 (R)	1200 × 1200 × 1200	5.40	3.30	1.70						
NO.44 + 10.00 (L)	600 × 600 × 600	1.40	1.00	0.30						
NO.45 + 9.40 (R)	1000 × 1500 × 800	10.80	8.20	1.70						
合　計 (箇所)		23.00	15.80	5.40	0.00	0.00	0.00	0.00	0.00	

集水桝工蓋枚数調書

位　置	形状寸法 B×L×H	桝蓋種別									摘　要
		600×600	800×800			1000×1000			1000×1500	1200×1200	
		T-2	T-2	T-14	T-25	T-2	T-14	T-25	T-2	T-2	
NO.43 + 7.94 (R)	1200 × 1200 × 1200									1	
NO.43 + 12.73 (R)	1200 × 1200 × 1200									1	
NO.44 + 10.00 (L)	600 × 600 × 600	1									
NO.45 + 9.40 (R)	1000 × 1500 × 800								1		
合　計 (箇所)		1	0	0	0	0	0	0	1	2	

集水桝工数量表　　第　11　種

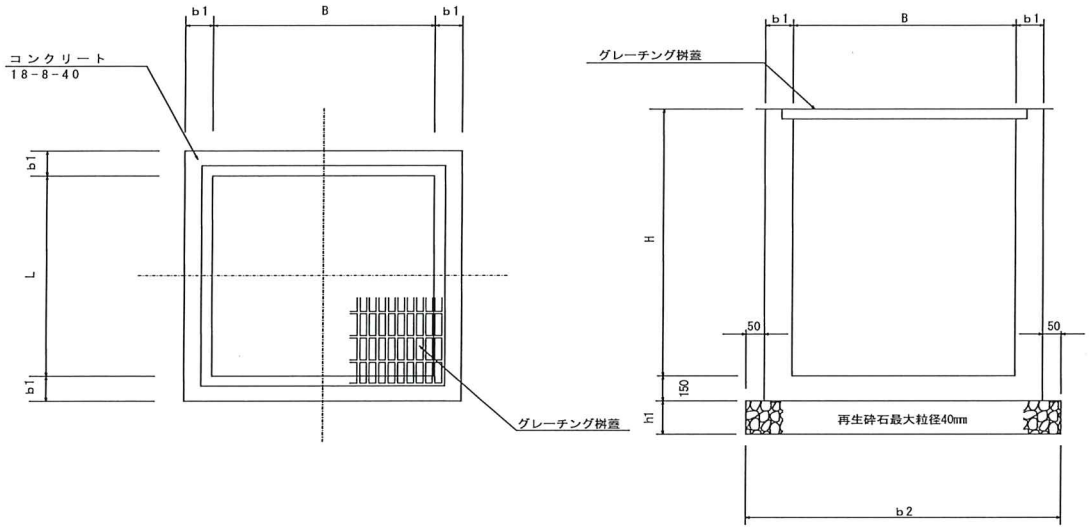

（1箇所当り）

項　　目	形　状　寸　法	単位	数　　量	摘　要
基礎材	再生砕石最大粒径40mm t=0.2m	m2	2.9	
コンクリート型枠	小型構造物	m2	14.4	
コンクリート	18-8-40	m3	1.7	
足掛金具	W=300	本	2	
桝　蓋	グレーチング蓋	枚	1	
床掘		m3	5.4	
埋戻		m3	3.3	
残土処理		m3	1.7	

1 箇所当り

1．桝断面

	(B)		(B)		(H)	(b)
内側	1200	×	1200	×	1200 (H1)	200
外側	1600	×	1600	×	1350 (H2)	

2．基礎材　再生砕石最大粒径40mm　(t= 200 mm)

A= 1.700 × 1.700 × 1 ＝ 2.9 m2

3．コンクリート型枠

A= ((1.200 ＋ 1.200) × 2.000 × 1.200
＋ (1.600 ＋ 1.600) × 2.000 × 1.350)
× 1 ＝ 14.4 m2

4．コンクリート

V= (1.600 × 1.600 × 1.350
－ 1.200 × 1.200 × 1.200) × 1 ＝ 1.7 m3

5．足掛金具　W=300　N ＝ 2 本

6．桝　蓋　(グレーチング蓋) 1200×1200用　N ＝ 1 枚

集水桝工数量計算書　　1 箇所当り

7．土　工

1）床掘　H=　0.80　m　オープン掘削

V = (2.600 × 2.600 ＋ 2.600 × 2.600)

(W1)上　(W2)上　(W1)下　(W2)下

÷ 2 × 0.80 × 1 ＝ 5.4 m3

床掘高さ

※ 床掘深さ１m未満のため直掘りとする。

2）埋戻し

V = 5.4 － 2.1 ＝ 3.3 m3

基礎砕石	=	1.700	×	1.700	×	0.20	×	1	＝	0.6 m3
コンクリート	=	1.600	×	1.600	×	0.600	×	1	＝	1.5 m3
								控除体積		2.1 m3

3）残土処理

V = 5.4 － 3.3 × 1.11 ＝ 1.7 m3

8．基面整正

A= 1.700 × 1.700 × 1 ＝ 2.9 m2

9．足場工　構造物高　H=　1.35　m

A= (7.600 ＋ 7.600) × 1.35　1 ＝ － 掛m2

※ 構造物高さ２m未満のため足場不要

集水桝工数量表　　第　1　種

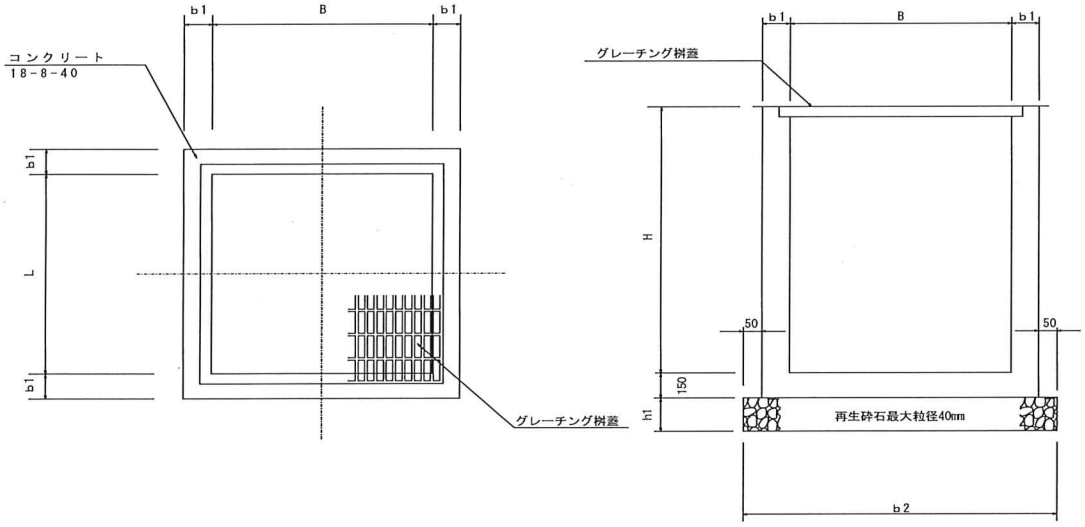

（1箇所当り）

項　　目	形　状　寸　法	単位	数　　量	摘　要
基礎材	再生砕石最大粒径40mm t=0.15m	m2	1.0	
コンクリート型枠	小型構造物	m2	4.1	
コンクリート	18-8-40	m3	0.4	
足掛金具	W=300	本	—	
桝　蓋	グレーチング蓋	枚	1	
床掘		m3	1.4	
埋戻		m3	1.0	
残土処理		m3	0.3	

1 箇所当り

1．桝断面

	(B)		(B)		(H)	(b)
内側	600	×	600	×	600 (H1)	150
外側	900	×	900	×	750 (H2)	

2．基礎材　再生砕石最大粒径40mm　(t= 150 mm)

A= 1.000 × 1.000 × 1 ＝ 1.0 m2

3．コンクリート型枠

A= ((0.600 ＋ 0.600) × 2.000 × 0.600
＋ (0.900 ＋ 0.900) × 2.000 × 0.750)
× 1 ＝ 4.1 m2

4．コンクリート

V= (0.900 × 0.900 × 0.750
－ 0.600 × 0.600 × 0.600) × 1 ＝ 0.4 m3

5．足掛金具　W=300　N ＝ ― 本

6．桝　蓋　（グレーチング蓋）600×600用　N ＝ 1 枚

集水桝工数量計算書　　1 箇所当り

7．土　工

1）床掘　H=　0.40　m　オープン掘削

V = (1.900 × 1.900 ＋ 1.900 × 1.900)

(W1)上　(W2)上　(W1)下　(W2)下

÷ 2 × 0.40 × 1 ＝ 1.4 m3

床掘高さ

※ 床掘深さ１m未満のため直掘りとする。

2）埋戻し

V = 1.4 － 0.4 ＝ 1.0 m3

基礎砕石	=	1.000	×	1.000	×	0.15	×	1	＝	0.2 m3
コンクリート	=	0.900	×	0.900	×	0.250	×	1	＝	0.2 m3
								控除体積		0.4 m3

3）残土処理

V = 1.4 － 1.0 × 1.11 ＝ 0.3 m3

8．基面整正

A= 1.000 × 1.000 × 1 ＝ 1.0 m2

9．足場工　構造物高　H=　0.75　m

A= (6.200 ＋ 6.200) × 0.75　1 ＝ － 掛m2

※ 構造物高さ２m未満のため足場不要

集水桝工数量表　　第　10　種

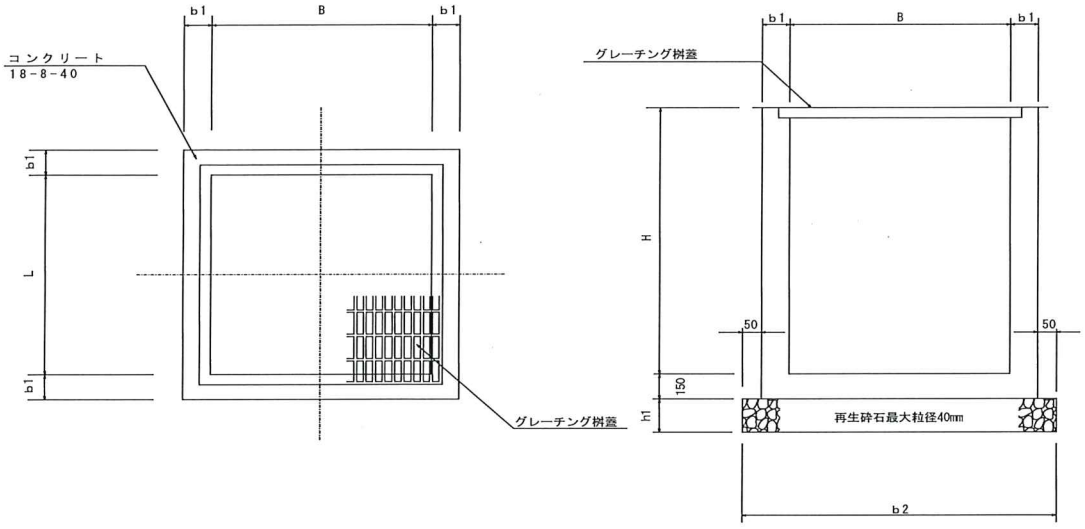

（１箇所当り）

項　　目	形　状　寸　法	単位	数　　量	摘　要
基礎材	再生砕石最大粒径40mm t=0.15m	m2	2.7	
コンクリート型枠	小型構造物	m2	9.9	
コンクリート	18-8-40	m3	1.0	
足掛金具	W=300	本	—	
桝　蓋	グレーチング蓋	枚	1	
床掘		m3	10.8	
埋戻		m3	8.2	
残土処理		m3	1.7	

1 箇所当り

1．桝断面

	(B)		(B)		(H)	(b)
内側	1000	×	1500	×	800 (H1)	150
外側	1300	×	1800	×	950 (H2)	

2．基礎材　再生砕石最大粒径40mm　(t= 150 mm)

A= 1.400 × 1.900 × 1 ＝ 2.7 m2

3．コンクリート型枠

A= ((1.000 ＋ 1.500) × 2.000 × 0.800
＋ (1.300 ＋ 1.800) × 2.000 × 0.950)
× 1 ＝ 9.9 m2

4．コンクリート

V= (1.300 × 1.800 × 0.950
－ 1.000 × 1.500 × 0.800) × 1 ＝ 1.0 m3

5．足掛金具　W=300　N ＝ ― 本

6．桝　蓋　（グレーチング蓋）1000×1500用　N ＝ 1 枚

集水桝工数量計算書　　1 箇所当り

7．土　工

1）床掘　H=　1.10　m　オープン掘削

V = (	3.400	×	3.900	＋	2.300	×	2.800	)	
	(W1)上		(W2)上		(W1)下		(W2)下		
÷	2	×	1.10	×	1			＝	10.8 m3
			床掘高さ						

※ 床堀深さ１ｍ以上のため床掘勾配5分とする。

2）埋戻し

V =	10.8	－	2.6					＝	8.2 m3

基礎砕石 =	1.400	×	1.900	×	0.15	×	1	＝	0.4 m3
コンクリート =	1.300	×	1.800	×	0.950	×	1	＝	2.2 m3
							控除体積		2.6 m3

3）残土処理

V =	10.8	－	8.2	×	1.11			＝	1.7 m3

8．基面整正

A=	1.400	×	1.900	×	1			＝	2.7 m2

9．足場工　構造物高　H=　0.95　m

A= (	7.000	＋	8.000	) ×	0.95		1	＝	－ 掛m2

※ 構造物高さ２ｍ未満のため足場不要

US1-B-B450　　１０ｍ当り数量

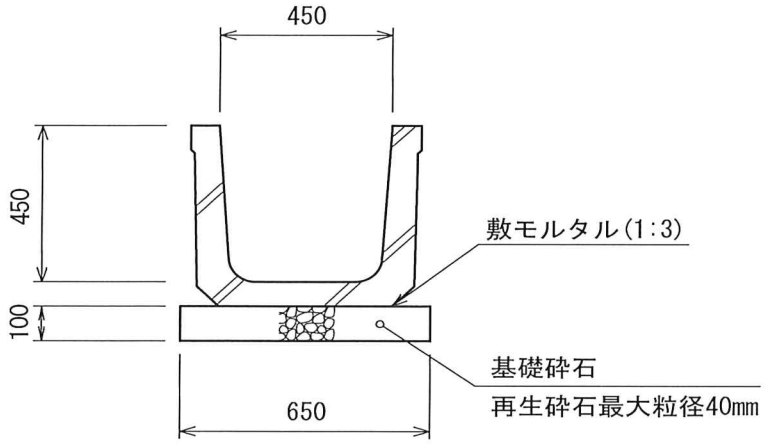

区　　分	細　　別	算　　式	数　　量
U型側溝	US1-B-B450	L ＝ 2.00 m /個 W ＝ 454 kg / 個	5.00 個
基 礎 砕 石	再 生 砕 石 最大粒径40mm	0.65 × 0.10 × 10 ＝ 0.65	0.7 m3

BF1-B300　　１０ｍ当り数量

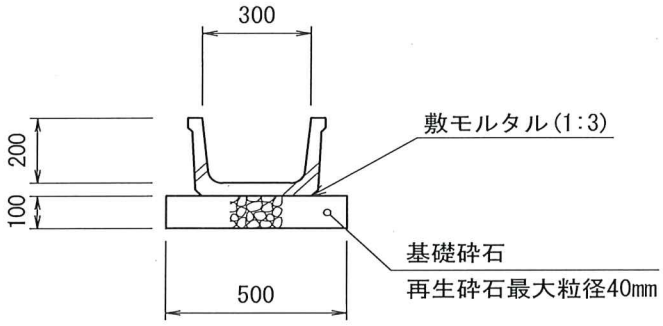

区　　分	細　　別	算　　式	数　　量
BF300	BF1-B300	L ＝ 2.00 m /個 W ＝ 136 kg / 個	5.00 個
基 礎 砕 石	再 生 砕 石 最大粒径40mm	0.50 × 0.10 × 10 ＝ 0.50	0.5 m3

BF1-B600　　１０ｍ当り数量

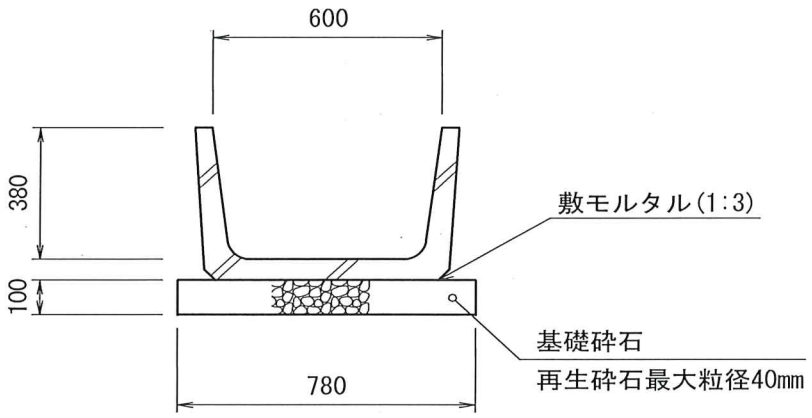

区　分	細　別	算　式	数　量
BF600	BF1-B600	L ＝ 1.00 m /個 W ＝ 189 kg / 個	10.00 個
基礎砕石	再生砕石 最大粒径40mm	0.780 × 0.10 × 10 ＝ 0.78	0.8 m3

BFB-B300　　１０ｍ当り数量

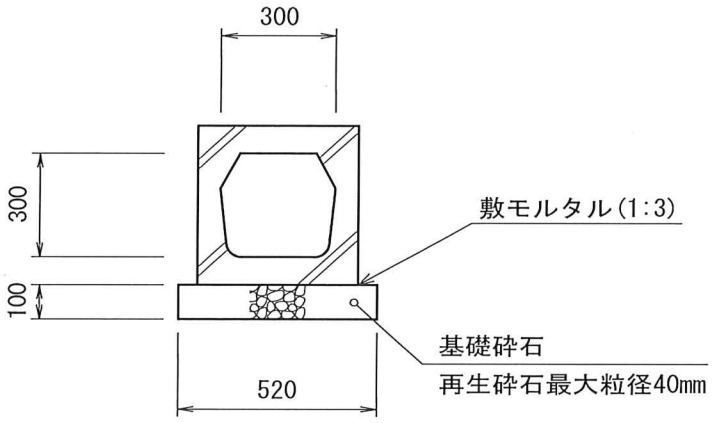

区　　分	細　　別	算　　式	数　　量
ベンチフリュームボックス	BFB-B300	L ＝ 1.00 m /個 W ＝ 274 kg / 個	10.00 個
基礎砕石	再生砕石 最大粒径40mm	0.520 × 0.10 × 10 ＝ 0.52	0.5 m3

BFB-B600　　１０ｍ当り数量

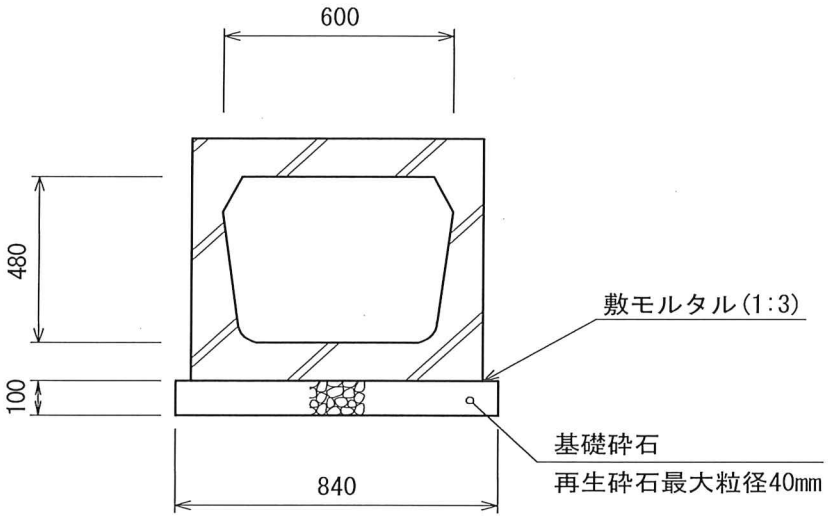

区　　分	細　　別	算　　式	数　　量
ベンチフリューム ボックス	BFB-B600	L ＝ 1.00 m /個 W ＝ 583 kg / 個	10.00 個
基礎砕石	再生砕石 最大粒径40mm	0.840 × 0.10 × 10 ＝ 0.84	0.8 m3

路面排水工

数　量　集　計　表

名　称	形状・寸法	単位	数　量	摘　要
路面排水桝	B400-H410	個	4	
歩車道境界ブロック	A種 L=0.60m	m	2.4	
硬質塩化ビニール管	VPφ150	m	4.9	4.9/4.00 = 2本
縦排水溝	BF2-B300	m	16.8	
	土留ブロック	個	3	
	接合コンクリート	〃	3	
	滑り止めコンクリート	〃	3	
	BF2-B300用蓋	枚	6	60kg/枚

路面排水桝　10個当たり数量表

（RHM）

側　面　図

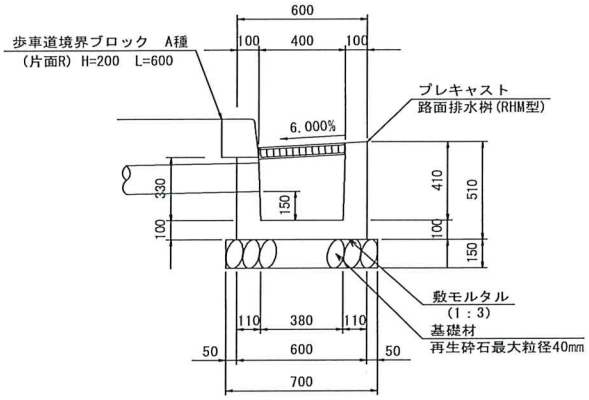

平　面　図

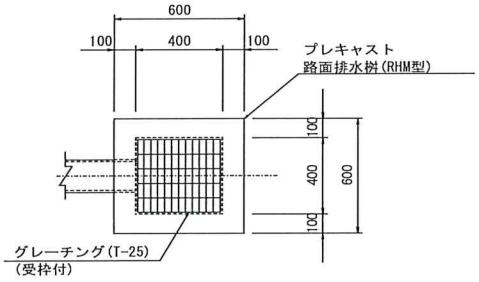

名　　称	品　種	算　　定　　基　　礎		数　量
路面排水桝	プレキャスト	286kg/個　　グレーチング蓋付		10　個
基　礎　材	再生砕石 40mm　t=15cm	0.700　×　0.700　×　10　　=	4.900	4.90　m2
歩車道境界 ブロック A	15/17×20 ×60cm	44kg/個		10　個

縦排水溝　10m当たり数量表

（BF2-B300）

縦排水工詳細図

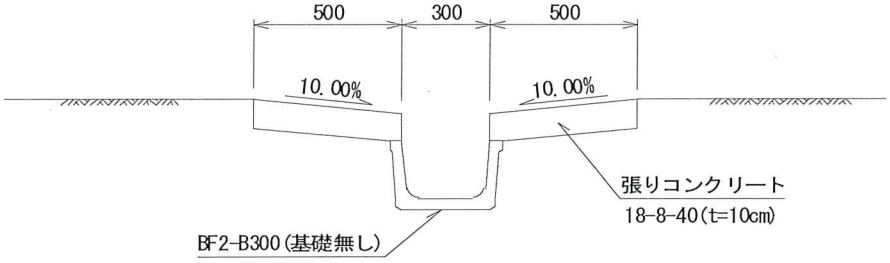

名　　称	品　種	算　　定　　基　　礎		数 量
ベンチフリューム	BF2-B300 147kg/個	2.0 m/個	5.000	5.00 個
張りコンクリート	18-8-40	0.500 × 0.100 × 10.000 × 2 =	1.000	1.00 m3
同 上 型 枠	小型(Ⅰ)	0.100 × 10.000 × 4 =	4.000	4.00 m2

土留ブロック　10個当たり数量表

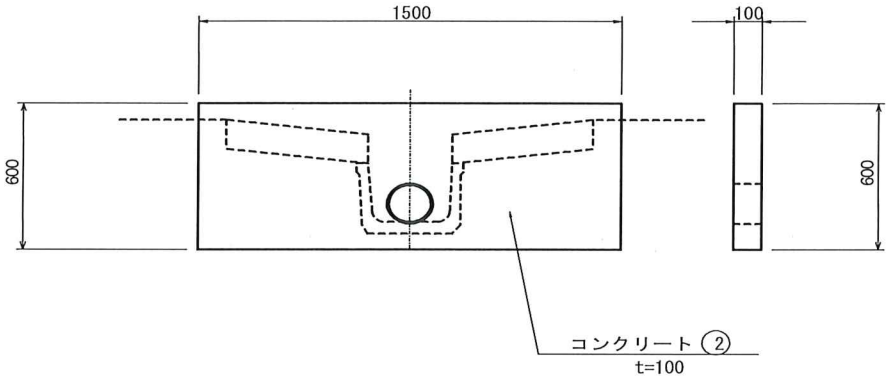

名　　称	品　種	算　　定　　基　　礎			数　量
コンクリート	18-8-40	1.500 × 0.600 × 0.100 × 10	=	0.900	0.90 m3
同 上 型 枠	小型	(1.500 × 0.600 + 0.600 × 0.100)	=		
		× 2 × 10	=	19.200	19.20 m2

接合コンクリート　10個当たり数量表

断　面　図

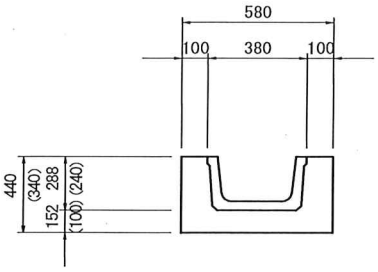

※　（　）内は、2-2断面を示す。

側　面　図

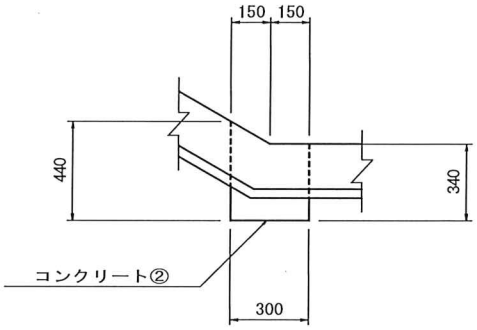

名　　称	品　種	算　　定　　基　　礎		数　量
コンクリート	18-8-40	{(0.440 + 0.340) / 2 × 0.150 × 0.580 +		
		0.340 × 0.150 × 0.580 −		
		0.380 × 0.240 ×0.300 } ×10 =	0.362	0.36 m3
同 上 型 枠	小型	{(0.440 + 0.340) / 2 × 0.150 × 2 +		
		0.340 × 0.150 × 2 +		
		0.440 × 0.580 + 0.340 × 0.580 −		
		0.380 × 0.240 × 2 } × 10 =	4.890	4.89 m2

接合コンクリート　10個当たり数量表

断　面　図

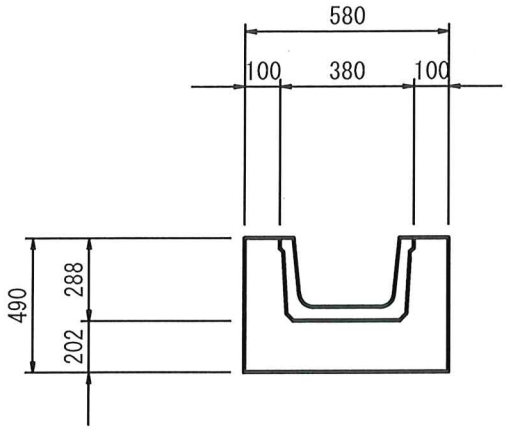

側　面　図

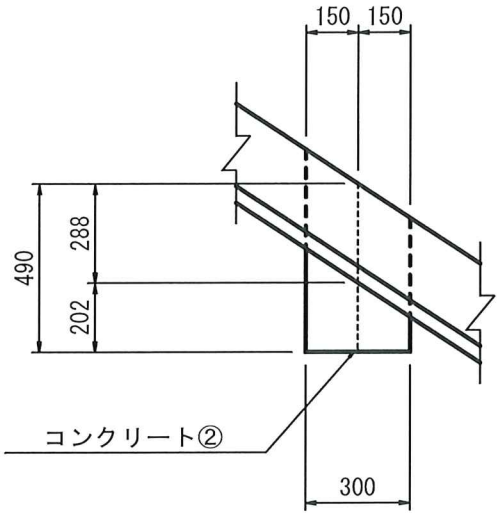

名　　称	品　種	算　　定　　基　　礎		数　量
コンクリート	18-8-40	(0.580 × 0.490 − 0.380 × 0.288) × 0.300 × 1(=	0.524	0.52　m3
同 上 型 枠	小型	(0.490 × 0.300 × 2 +		
		(0.580 × 0.490 − 0.380 × 0.288) × 2) × 10 =	6.435	6.44　m2

舗　　装　　工

舗装工　　数量集計表

種　　別	細　　別	規　　格	単位	数　量	摘　要
車道路盤工	下層路盤	再生砕石 RC-40 t=40cm	m^2	460.0	
歩道路盤工	凍上抑制層	路盤用砂 t=15cm	m^2	138.0	
	路盤	切込砕石 C-20 t=10cm	m^2	138.0	
取付道路・進入路路盤工	路盤	再生砕石 RC-40 t=15cm	m^2	194.0	

路盤工　　－ 車道部

計算書

名称	算　定　式				数　量
下層路盤 再生砕石 RC-40 t＝40cm	車道部舗装・路盤面積計算書より				
	施工箇所	本線･車道部	＝	460.2	
			＝		
			＝		
			＝		
			合計	460.2	460　m2

路盤工　　－ 歩道部

計算書

名称	算　定　式			数　量
凍上抑制層 路盤用砂 t＝15cm	歩道舗装工平面図より 135.8 + 46.6 × 0.05	＝	138.1	138　m2
歩道路盤 切込砕石 C-20 t＝10cm	歩道舗装工平面図より 135.8 + 46.6 × 0.05	＝	138.1	138　m2

路盤工　　－ 取付道路･進入路部

計算書

名称	算　定　式				数 量
路盤工 再生砕石 RC-40 t＝15cm	別紙一覧表より 施工箇所	取付道路及び進入路部	＝	193.5	194　m2

面 積 計 算 書

測点	距離	下層路盤工(RC-40)								
		長さ	平均長	面積	長さ	平均長	面積	長さ	平均長	面積
	(m)	(m)	(m)	(m2)	(m)	(m)	(m2)	(m)	(m)	(m2)
NO 43	0.00	7.67								
NO 44	20.00	7.67	7.670	153.40						
NO 45	20.00	7.67	7.670	153.40						
NO 46	20.00	7.67	7.670	153.40						
小計	60.0			460.20						
合計	60.0			460.20						

取付道路・進入路舗装工一覧表

宇道坂・五十貫田線

番号	位置	種別	表層工	路盤工				備考
			⑤ガラス入再生密粒度As(13F)	再生砕石(RC-40)				
			t= 3cm(m2)	t=15cm(m2)				
19-2	NO.43 + 6.30 L	進入路		53.50				
20	NO.44 + 1.30 R	進入路		140.00				
	合計		0.00	193.50				

令和 2 年度	道路改良	工事
工事番号	第 24 号	
河川路線名	宇道坂・五十貫田線（3工区）	
施行箇所	上北郡七戸町字見町 地内外	
歩道面積算定図 (1/2)	縮尺	S=1:500
図面番号	其中	
七 戸 町		
青 森 県		

KE.4-2 ～ NO.57+2.182(EP)

1/2

I.P.No.	I	IP.1	2	I.P.	2.476		2.476
IA	93-42-40			IA	119.140		
R	∞			R	∞		
L	35.522		35.522	L1	35.518		35.518
A.S	0.532		0.532	A	0.517		0.517
SM	17.769		17.769	S	93		93
X	35.437		35.437				

令和2年度 3工区 NO.43～NO.46 施工延長L=60.0m

工事区間

1 2 3 4

N

集水桝(600×600×600)

BF1-B 300 L=2.0m

BFB-B 300 L=12.0m

BF1-B 300 L=14.2m

BF1-B 300 L=28.6m

L型擁壁工 H=2.25～3.00m L=16.0m

歩道用転落防止柵(BK-B1) L=2.8m

歩道用転落防止柵(BK-B1) L=44.2m

アスファルトカーブ B型 L=2.8m

アスファルトカーブ B型 L=43.8m

歩車道境界工(HB-F型) L=58.1m

第19-2号進入路工 W=3.5m L=13.56m

NO.43 NO.43+5.0 NO.43+8.3 NO.43+10.0 NO.43+13.2 NO.43+15.4 NO.44+9.5 NO.44+10.4

歩道面積1 A=88.8m2

NO.44+1.3

第20号進入路工 W=2.5m L=42.5m

NO.43 NO.43+3.3 NO.43+5.0 NO.43+12.7 NO.43+13.5 NO.43+18.7 NO.44+9.0

ガードレール工(Gr-C2-3E) L=61.2m

BF1-B 600 L=8.0m

BF1-B 600 BFB-B 600 L=6.2m L=12.0m

BF1-B 600 L=22.0m

集水桝(1200×1200×1200)

集水桝(1200×1200×1200)

第5号横断暗渠工(RCB-B600-HK600) L=11.1m

第3号取付道路工

I.P.	曲線諸元				曲	線	要	素							
	IP間距離	IA	R	TL	CL	EL	IP測点	区間延長							
IP.1	93-42-40						46.237	46.237							
IP.2	93-42-40	87-05-04	76.000	40.237	6.612	80.237	117.522	71.285							
IP.3	93-42-40	43-27-45	48.000	20.522	3.118	152.140	163.140	45.618							
IP.4	93-42-40	94-46-09	105.000	115.465	31.160	229.246	267.216	104.076							
IP.5	93-42-40	15-31-06	600.000	41.722	0.723	371.185	412.898	145.682							
IP							412.898	412.898							

I.P.No.	1	2	I.P.	2.311		2.311	
IA	93-42-40		IA	119.140			
R	∞		R	151.484		151.484	
L	40.337	40.337	L1	40.721		40.721	
A.S	0.337	0.337	A	0.718		0.718	
SM	20.172	20.172	S	30		30	
X	40.216	40.216					

令和 2 年度	道路改良 工事	
工事番号	第 24 号	
河川路線名	中道坂・五十貫田線（3工区）	
施行箇所	上北郡七戸町字見町 地内外	
歩道面積算定図 (2/2)	縮尺 S=1:500	
図面番号	案中	
七戸町		
青森県		

NO.45 ～ NO.57(EP)

2/2

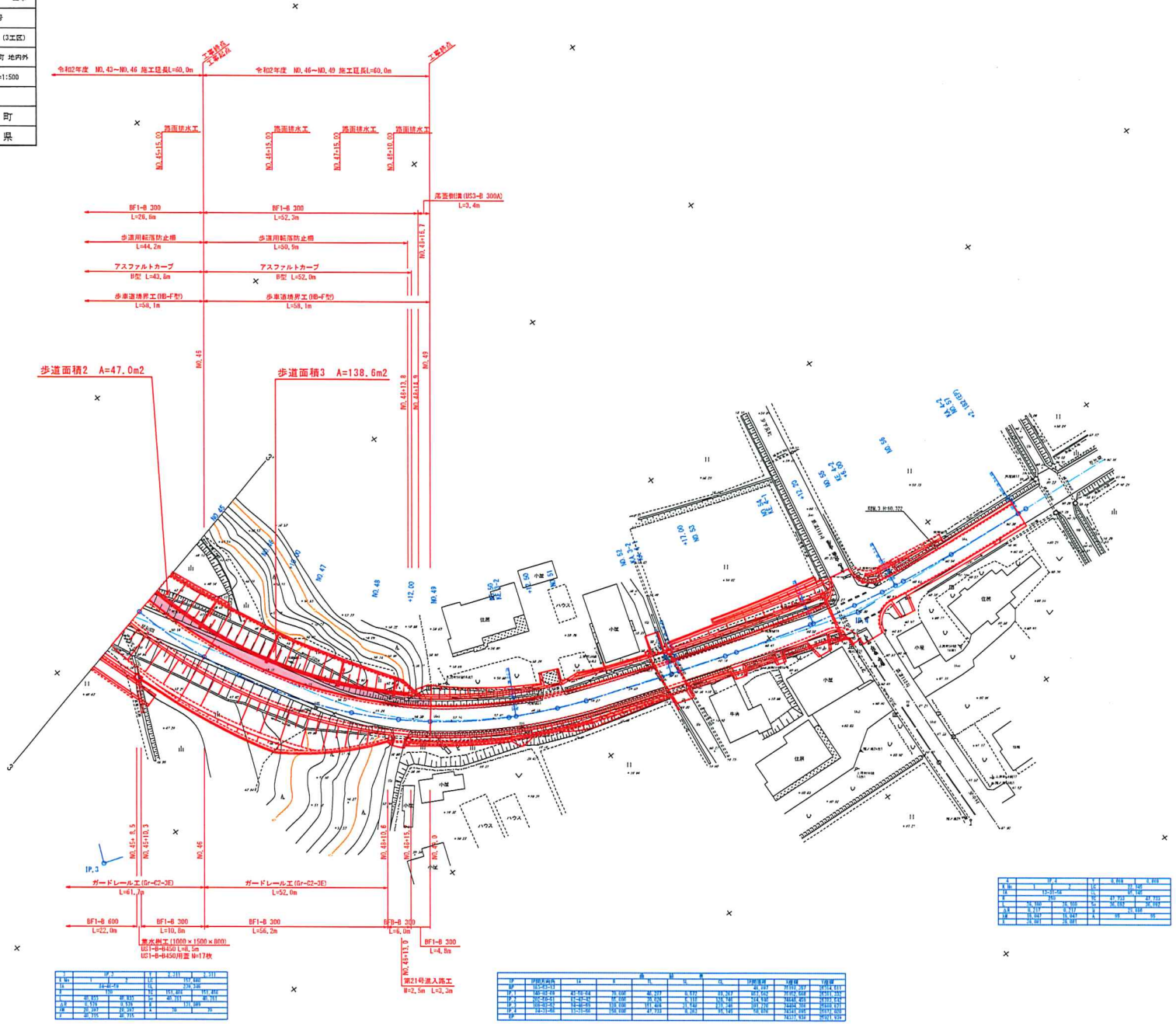

名称	IP.2		半径	2,211		1,211	
曲線長		2	延長	152.460			
始点	24-0-49		終点	27-2.30			
T	110		TC	151.404		151.404	
L	87.833	87.833	Sm	40.751		40.751	
ΔH	5.576	5.576	B		131.889		
ΔW	20.297	20.297	A	70		70	
I	40.715	40.715					

名称	IP.1		半径	0.848		0.848	
曲線長		1	延長	29.140			
始点	13-21-56		終点	14-1.10			
T	25	25	TC	47.733		47.733	
L	26.503	26.503	Sm	30.692		30.692	
ΔH	2.117	2.117	B		21.559		
ΔW	15.041	15.041	A	30		30	
I	26.001	26.001					

名称	曲線諸元								
IP	IP測点番号	IA	R	BL	EL	IP測点標	Y座標	X座標
BP	10-13-13					46.197	75112.257	18114.611
IP.1	40-18-64	25-10-64	70.000	46.277	0.572	107.662	75142.658	18141.355
IP.2	30-26-51	1-41-51	70.000	75.626	2.110	126.930	75148.455	18207.639
IP.3	100-02-52	14-41-51	120.000	151.404	21.142	201.215	75202.765	18222.512
IP.4	114-31-40	13-31-40	150.000	87.733	8.263	215.145	75215.076	18217.205
EP							75217.930	18216.935

縁　石　工

縁石工　　数量集計表

種　　別	細　　別	規　　格	単位	数　量	摘　要
縁石工	歩車道境界 ブロック工	HB-F型	m	58.1	

縁石工　　－　　縁石工

名称	算　定　式	数　量
歩車道境界ブロック	延長調書より HB-F型 左側　＝　58.1 合計　＝　58.1	58.1 m

歩車道境界ブロック延長調書（左側）

区　　間	歩車道境界ブロック （標準型　HB-F型）					摘　　要
NO.43 ～ NO.46	58.1					
小　計（m）						
合　計（m）	58.1					

HB-F　　１００m当り数量

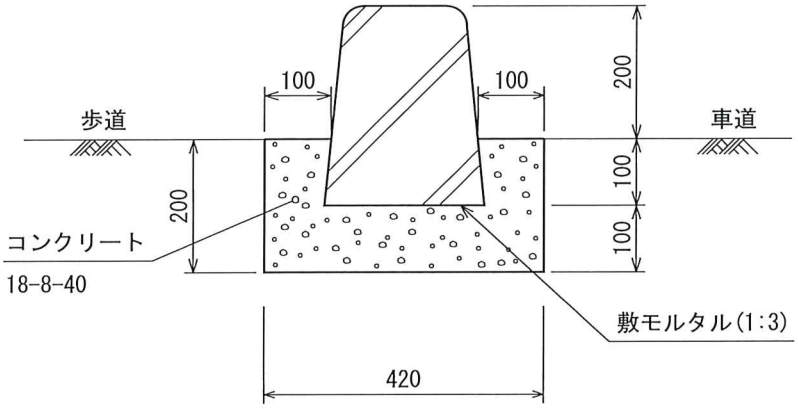

区　　分	細　　別	算　　式	数　　量
歩車道境界ブロック	C種（両面R）	L ＝ 2.00 m /個 W ＝ 296 kg / 個	50.00 個
コンクリート	18-8-40	0.10 × 0.10 × 100 × 2 ＝ 2.00 0.42 × 0.10 × 100 ＝ 4.20	
		コンクリート計 ＝ 6.20	6.2 ㎥
型枠	コンクリート型枠	0.20 × 2 × 100 ＝ 40.00	40.0 ㎡
伸縮目地	瀝青質板t=10mm	土木工事標準設計図集より ＝ 0.6	0.6 ㎡

防　護　柵　工

防護柵工　　数量集計表

種　　別	細　　別	規　　格	単位	数　量	摘　要
路側防護柵工					
	ガードレール	Gr-C2-3E	m	61.7	
	転落防止柵	BK-B1	m	47.0	

防護柵工　　－　　路側防護柵工

防　止　柵

名称	算　定　式	数　量
ガードレール (Gr-C2-3E)	延長調書より ＝　61.7 合計　＝　61.7	61.7 m
転落防止柵 (コンクリート根固め)	延長調書より ＝　47.0 合計　＝　47.0	47.0 m

防護柵工　　ガードレール（Gr-C2-3E）　　延長調書

（　／　）

左　側　測　点	延長・個数	右　側　測　点	延長・個数
		No.　43　～ No.　46	61.7
小　計	0.0	小　計	61.7
左右合計延長			61.7

防護柵工　　転落防止柵（BK-B1）　　延長調書

（　／　）

左側測点	延長・個数	右側測点	延長・個数
No. 43 ～ No. 43 + 3.0	2.8		
No. 43 + 13.2 ～ No. 46	44.2		
小計	47.0	小計	0.0

左右合計延長　47.0

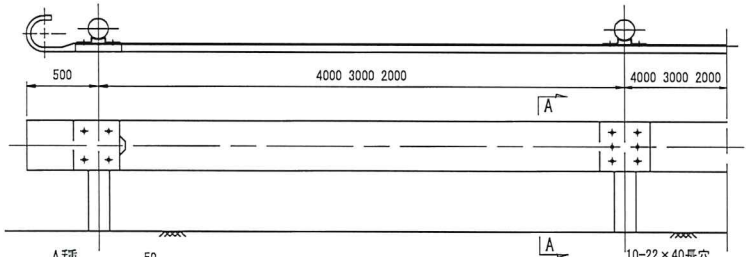

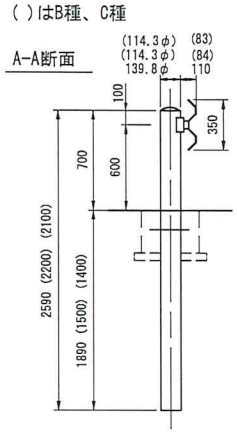

A種

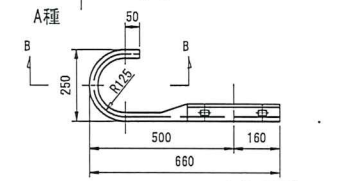

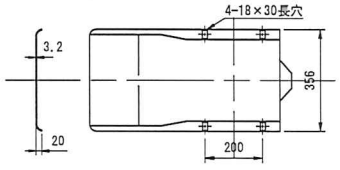

B-B断面　　袖ビーム

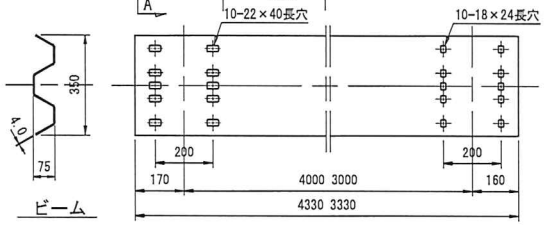

ビーム

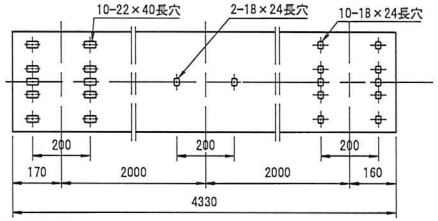

ビーム　支柱間隔2m

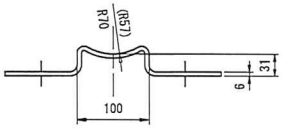

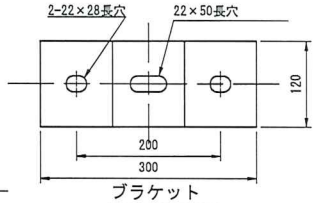

ブラケット

B種、C種

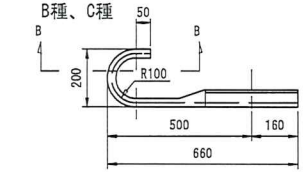

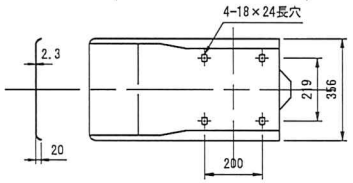

B-B断面　　袖ビーム

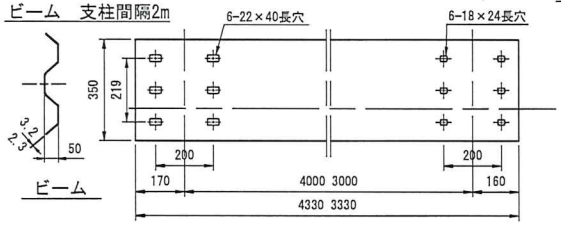

ビーム

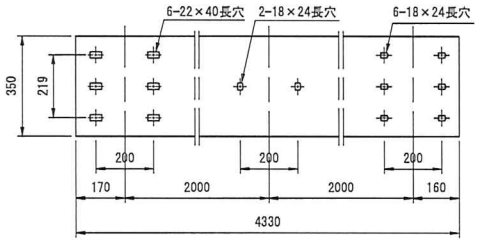

ビーム　支柱間隔2m

〔適用条件〕

種別および形式等の選定については「防護柵の設置基準・同解説（日本道路協会）」「青森県版耐雪型防護柵用積雪ランク図」による。

〔仕様〕

根巻きコンクリートは、別途指示すること。

〔設計表示方法〕

Ｇｒ－（　）（　）－（　）Ｅ－Ｌ＝○○ｍ（延長）

（種別）（積雪ランク）（支柱間隔）　（延長）

ブラケット取付用ボルト、ナット、ワッシャー

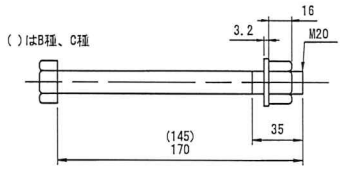

ビーム取付および継手用ボルト、ナット、ワッシャー

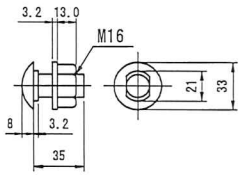

工種記号	ビーム	支　柱	ブラケット		根巻コンクリート
耐雪型種別 支柱間隔	厚さ×幅×長さ (mm)	外径×厚さ×長さ (mm)	厚さ×幅×長さ (mm)	積雪 ランク	幅×長さ×厚さ (mm)
Ｇｒ-A4, 5-2E	4.0×350×4330	139.8×4.5×2590	6.0×120×300	4～5	400×400×250
Ｇｒ-B2-4E	3.2×350×4330	114.3×4.5×2200	6.0×120×300	2	400×400×250
Ｇｒ-B3-3E	3.2×350×3330	114.3×4.5×2200	6.0×120×300	3	400×400×250
Ｇｒ-B4-2E	3.2×350×4330	114.3×4.5×2200	6.0×120×300	4	400×400×250
Ｇｒ-C2-3E	2.3×350×3330	114.3×4.5×2100	6.0×120×300	2	400×400×250
Ｇｒ-C3-2E	2.3×350×4330	114.3×4.5×2100	6.0×120×300	3	400×400×250

Ⅷ-0301	工種記号	（青森）Ｇｒ－（　）（　）－（　）Ｅ （種別）（積雪ランク）（支柱間隔）（土中用）	名　称	路側用ガードレール（耐雪型）

（平成21年8月）

青森県県土整備部

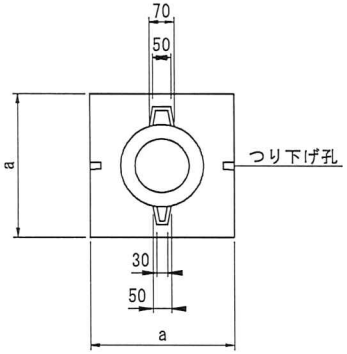

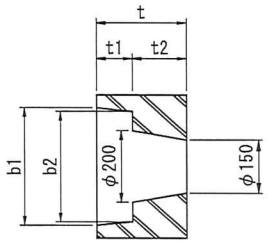

つり下げ孔詳細

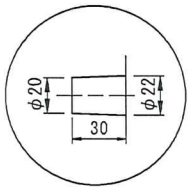

つり下げ孔は天端より100mm下ガリ

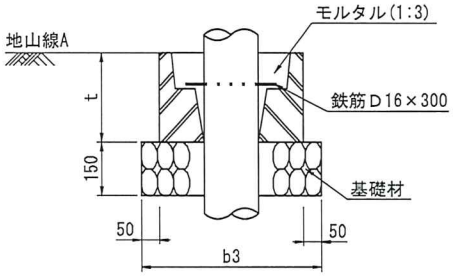

〔適用条件〕

路側用ガードレール（耐雪型）の土中建込用支柱根巻に使用する。

〔仕様〕

1. コンクリート　設計基準強度　　σck＝18N/mm2
2. 基礎材は、再生砕石（最大粒径40mm）または切込砕石（最大粒径80mm）とする。なお、路盤の上に設置する場合には基礎材は不要である。

〔設計表示方法〕

ＮＣ−Ｂ１−（　）−Ｋ（　）−Ｌ＝ＯＯｍ

（支柱間隔）（基礎材の種類）（カードレール延長）

記　号	基礎材の種類
Ｋ１	再生砕石（最大粒径40mm）
Ｋ２	切込砕石（最大粒径80mm）
Ｋ３	基礎材なし

呼び名	支柱間隔	寸法表　(mm)							参考数量表　(100m当り)				
									個数	参考質量	基礎材		モルタル
	(m)	a	t	b1	b2	b3	t1	t2		(kg/個)	(m3)	(m2)	(m3)
NC-B1-2	2.0	400	250	330	310	500	100	150	50	80	1.9	13	0.2
													0.3
NC-B1-3	3.0								33		1.2	8	0.1
													0.2
NC-B1-4	4.0								25		0.9	6	0.1
													0.1

モルタル上段は支柱φ139.8mm
モルタル下段は支柱φ114.3mm

Ⅷ-0701	工種記号	(青森) ＮＣ−Ｂ１−（　）（支柱間隔）	名　称	根巻コンクリートブロック（プレキャスト）

(平成21年8月)

青森県県土整備部

道路付属施設工

道路付属施設工　　数量集計表

種　　別	細　　別	規　　格	単位	数　量	摘　要
視線誘導標	視線誘導標	土中用As埋設型 両面反射、Φ89mm	本	0.0	スノーポール兼用
		縁石建込型 両面反射、Φ89mm	本	5.0	スノーポール兼用
		ガードレール取付型 両面反射、反射板Φ100mm	本	5.0	
境界杭設置工	12×12×100cm		本	12.0	

道路付属施設工　－　道路付属物工

名称	算　定　式	数　量
視線誘導標		
	安全施設工図より	
	土中用As埋設型、スノーポール兼用、両面反射、Φ89mm	0 本
	縁石建込型、スノーポール兼用、両面反射、Φ89mm	5 本
	ガードレール取付型、両面反射、反射板Φ100mm	5 本

令和 2 年度	道路改良 工事
工事番号	第 24 号
河川道路名	宇道坂・五十貫田線（3工区）
施行箇所	上北郡七戸町字見町 地内
境界杭設置図	縮尺 各図記入
図面番号	其中
七 戸 町	
青 森 県	

用地実測図原図（1/2）

青森県上北郡七戸町　S=1：500

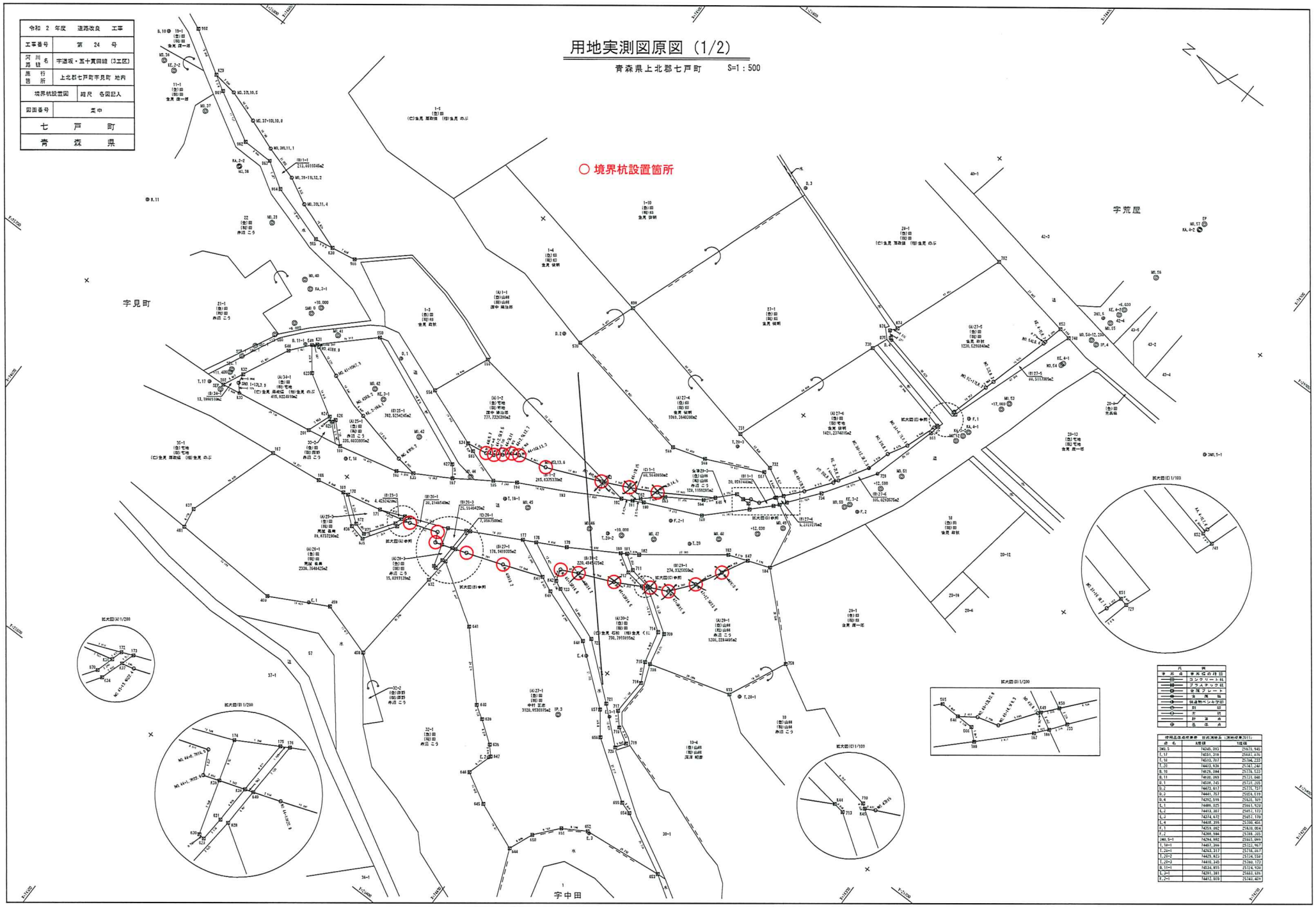

凡例	
事業名	事業名の略記
■	コンクリート杭
■	プラスチック杭
■	金属プレート
■	鋲
■	仮設用ペンキ(FB)
○	鉄 杭
○	木 杭
○	針 金 杭
○	鳥 居 杭

中用点座標管理　日本測地系（実地検査2011）

点名	X座標	Y座標
2401.5	74245.093	25670.940
1.17	74034.318	25642.470
1.18	74033.707	25104.233
1.20	74033.939	25747.240
8.10	74126.084	25176.533
8.11	74035.093	25221.040
8.1	74039.745	25727.153
0.2	74473.617	25775.721
0.3	74441.757	25555.519
0.4	74242.595	25625.329
1.1	74486.025	25661.920
1.2	74413.287	25457.172
1.3	74274.472	25457.170
1.4	74438.359	25200.455
F.1	74259.092	25630.064
F.2	74268.984	25188.225
2401.5-1	74294.982	25615.993
1.18-1	74007.244	25122.967
7.20-1	74063.317	25716.017
7.20-2	74029.823	25724.550
1.20-2	74016.245	25760.172
8.11-1	74134.855	25174.920
1.3-1	74291.261	25463.686
F.2-1	74412.559	25462.429

構造物撤去工

構造物撤去工 数量集計表

種　別	細　別	規　格	単位	数　量	摘 要
撤去工					
	舗装版破砕工	アスファルトt=15cm以下	m^2	249.0	
	舗装版切断工	アスファルトt=15cm以下	m	22.7	
	コンクリート取壊	無筋構造物	m^3	1.3	
	防護柵撤去	ガードレール撤去 Gr-C-4E	m	30.0	
	側溝等撤去	HPφ300	m	11.6	
		HPφ600	m	27.0	
		U-300A	m	59.5	
		BF300	m	0.0	
		落蓋側溝360	m	0.0	
		U-450	m	2.8	
	撤去土工	床掘	m3	148.0	
		埋戻 1m以上4m未満	m3	148.0	
	殻運搬工	アスコン塊	m^3	14.9	
		コンクリート殻（無筋）	m^3	1.3	
			m^3		
	現場発生品運搬	金属くず 4t車	台	1.0	0.681t
		側溝類 4t車	台	6.0	15.9t
	処分費	アスコン塊	t	35.0	14.9×2.35
		コンクリート殻（無筋）	t	3.1	1.3×2.35
		金属くず	t	0.7	

面積、延長、箇所数の集計

区分	材料・仕様	単位	面積・延長 箇所数	単位当体積	体積
アスファルト塊	アスコンt=6cm	㎡	249.0	0.0600	14.9 ㎥
				合計	14.9 ㎥
鉄筋コンクリート					
				合計	0.0 ㎥
無筋コンクリート	吐口工、集水桝	m3	1.3		1.3
				合計	1.3 ㎥
ガードレール	Gr-C-4E	m	30.0	22.7000	681.0 kg

排水構造物の集計(撤去・運搬)

区分	材料・仕様	単位	延長、枚	単位当重量	重量
側溝	HPφ300	m	11.6	0.0825	1.0 t
	HPφ600	m	27.0	0.2716	7.3 t
	U-300A	m	59.5	0.1180	7.0 t
	BF300	m	0.0	0.0680	0.0 t
	落蓋側溝360	m	0.0	0.1750	0.0 t
	U-450	m	2.8	0.2270	0.6 t
				合計	15.9 t

面積、延長、箇所数の集計

区分	区分	区分	R2 (NO.43～NO.46)				単位	合計
舗装版切断	アスファルトt=15cm以下		11.0	11.7			m	22.7
アスファルト塊	アスコンt=6cm		24.1	110.8	114.1		㎡	249.0
	アスコンt=3cm	左					㎡	0.0
		右						
	合計						㎡	249.0
側溝撤去	HPφ300	左	11.6				m	11.6
		右						
	HPφ600	左	27.0				m	27.0
		右						
	U-300A	左	27.5				m	59.5
		右	16.9	15.1				
	BF300	左					m	0.0
		右						
	落蓋側溝360	左					m	0.0
		右						
	U-450	左					m	2.8
		右	2.8					
		左						
		右						
鉄筋コンクリート		左						
		右						
		左						
		右						
		左						
		右						
		左						
		右						
		左						
		右						
		左						
		右						
		左						
		右						
無筋コンクリート	吐口工、集水桝	左	0.375				m3	1.3
		右	0.943					
		左						
		右						
		左						
		右						
ガードレール	Gr-C-4E	左					m	30.0
		右	30.0					

構造物撤去工　　－ HPφ600撤去土工

計算書

名称	算　定　式			数　量	
床掘	8.0×1/2×9.30	=	37.200		
	8.0×10.30	=	82.400		
	8.0×1/2×7.10	=	28.400		
		合計	148.000	148	m2
埋戻					
1m以上4m未満	床掘と同じ	=	148.000	148	m3

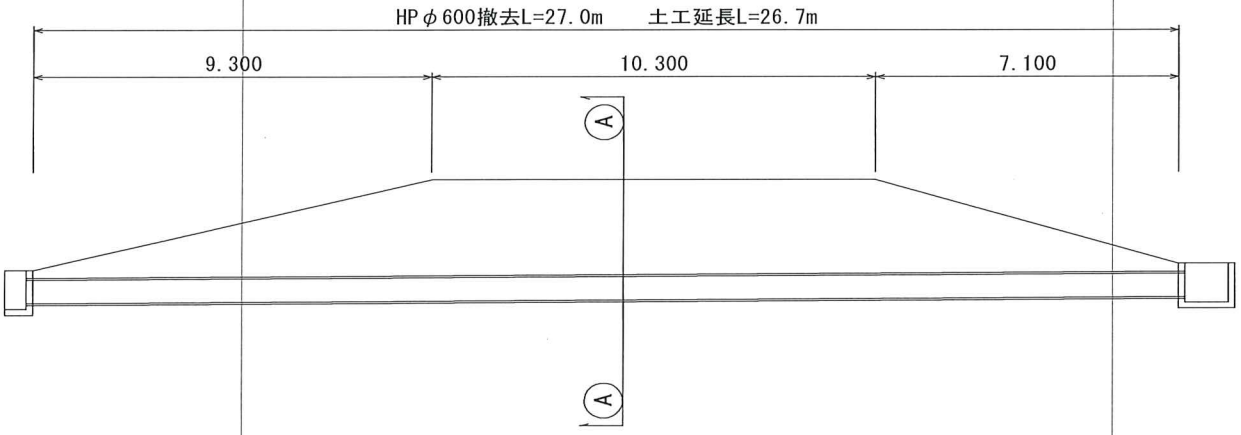

A － A 断面

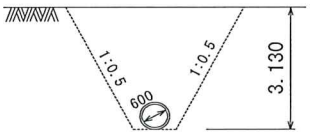

掘削断面積　8.0

令和 2 年度	道路改良 工事
工事番号	第 24 号
河川路線名	宇逆坂・五十貫田線（3工区）
施行箇所	上北郡七戸町字見町 地内外
構造物撤去図（1/2）	縮尺 S=1:500
図面番号	案中
七戸町	
青森県	

KE.4-2 ～ NO.57+2.182(EP)

19
20

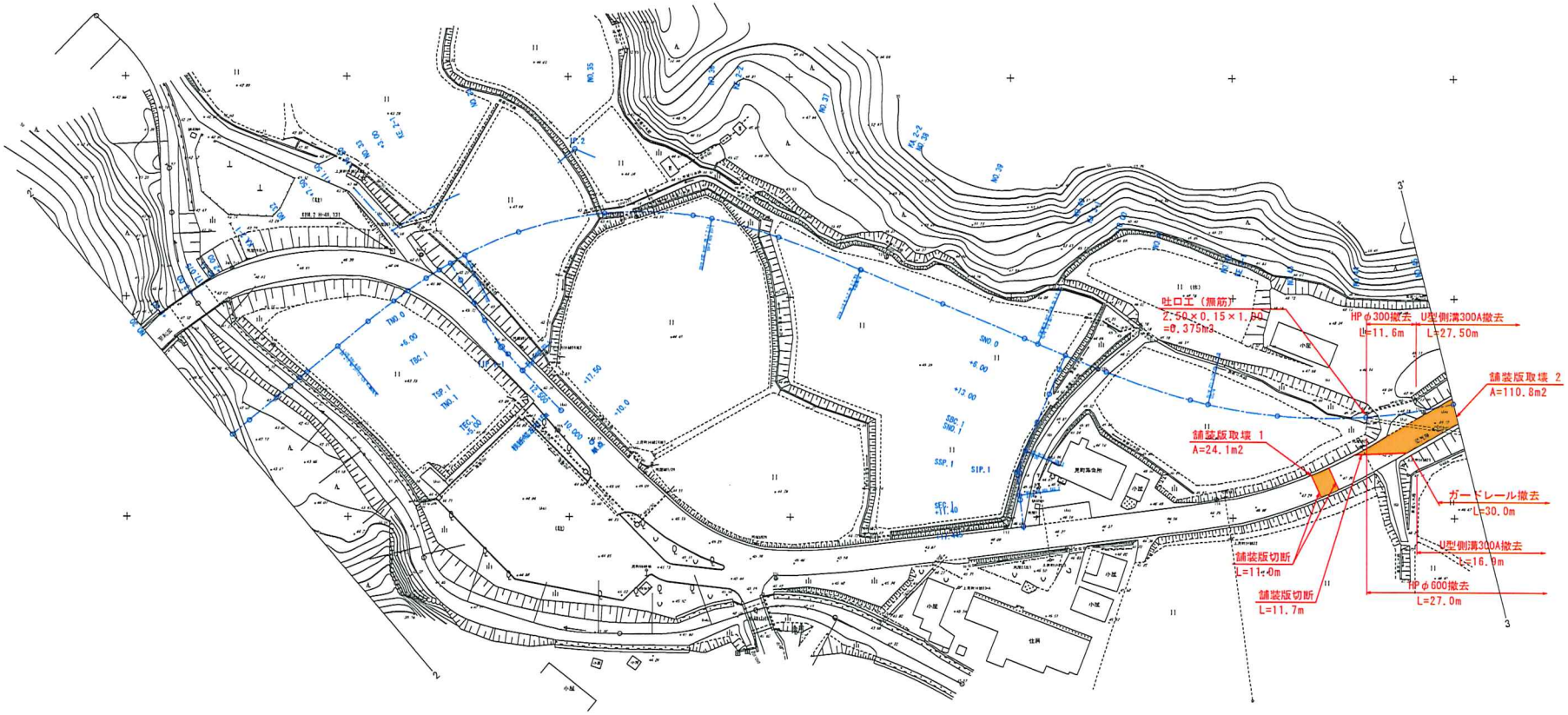

令和 2 年度	道路改良 工事
工事番号	第 24 号
河川 路線 名	市道坂・五十貫田線（3工区）
施行 箇所	上北郡七戸町字見町 地内外
構造物撤去図 (2/2)	縮尺 S=1:500
図面番号	荒中
七 戸 町	
青 森 県	

NO.45 ～ NO.57(EP)

20
20

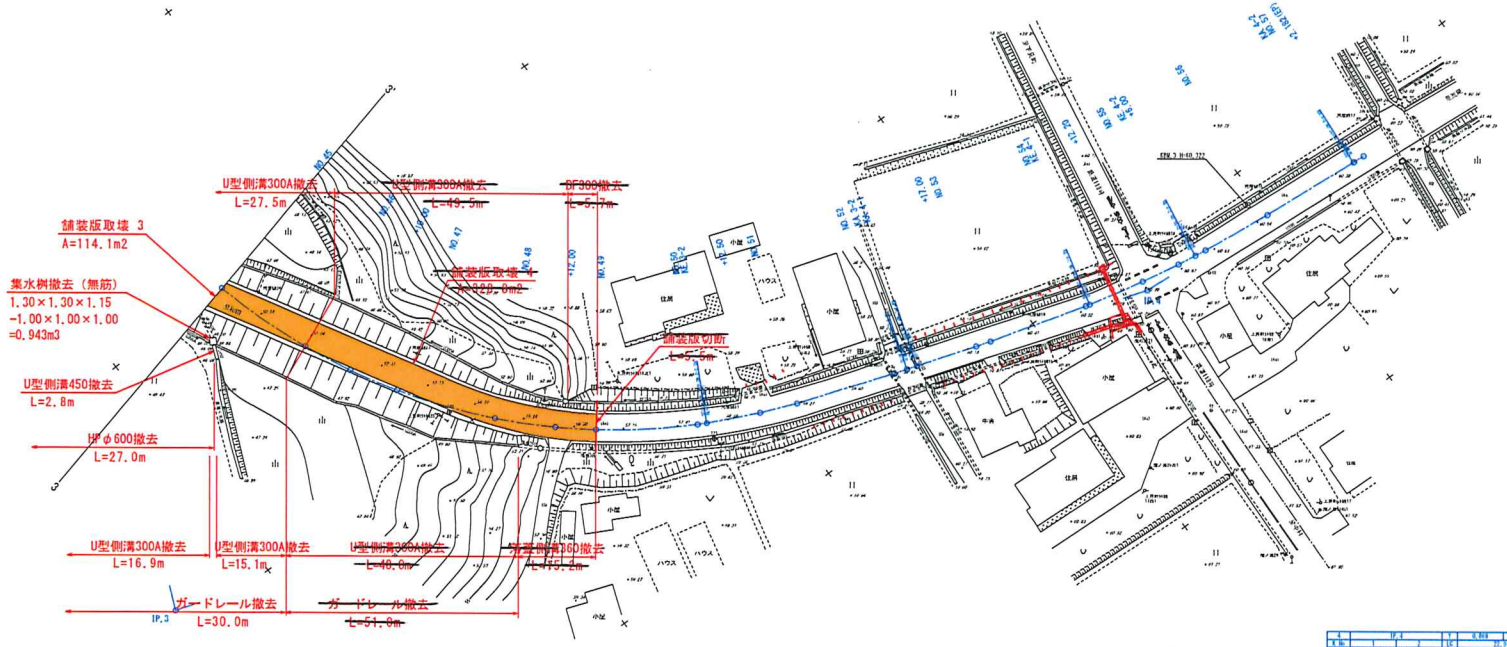

1	IP.2		5	E.231	E.311				
L.No.	1	2	LC	197.686					
IA	24-02-49		SL	270.246					
R	159		SC	151.464	151.464				
I	42.833	42.833	CL	40.161	40.161				
ALA	0.978	0.978	A		111.881				
ALB	30.393	30.393	R	70	70				
Z	40.715	40.715							

IP	IP間水平距離	IA	R	TL	SL	SC	IP間実距離	平面座標	
	(EP)-(1)						40.497	191192.287	24104.611
IP.1	140-02-04	41-02-04	70.000	46.227	0.572	23.267	217.924	191152.658	24161.352
IP.2	102-02-01	41-02-01	151.000	76.924	0.132	152.740	164.940	190483.802	24207.637
IP.3	115-02-25	24-02-25	159.000	111.409	2.160	221.140	201.170	190404.108	24303.611
IP.4	24-11-02	12-11-02	200.000	41.733	0.267	81.746	102.870	190341.040	24347.000
EP								190319.930	24371.930

1	IP.4		L	0.869	0.916
L.No.	1	2	LC	48.145	
IA	13-21-04		SL	69.146	
R	200		SC	47.733	47.733
I	36.103	36.103	Sc	36.109	36.109
ALA	0.717	0.717	A		31.184
ALB	15.041	15.041	R	55	55
Z	26.081	26.081			